KRLFJ...H60 Redukčné koleno ľavé KLIK



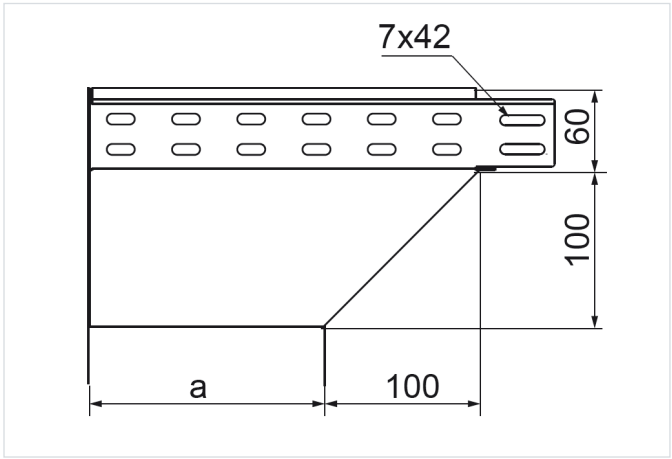

Hrúbka plechu: 1.0 mm
Nový výrobok: áno
Funkčná odolnosť v požiari: E-90

- Obchádzky pri vedení káblovej trasy.

Materiál

- S - oceľ pozinkovaná metódou Sendzimir STN EN 10346:2015

Dostupné povrchové úpravy:

- L - lakovanie v štandardnej farbe RAL

Doplňujúce informácie

- Montáž skrutkami SGKM6x12 alebo SGM6x12

Poznámka

- Integrované spojky. Montáž bez ďalších spojok.

Verzie

Symbol	Šírka a (mm)	Hmotnosť 1 ks (kg)	Katalógové číslo	Množstvo (ks)
KRLFJ50H60 S	50	0.48	167112	1
KRLFJ100H60 S	100	0.77	167212	1
KRLFJ150H60 S	150	1.16	167312	1
KRLFJ200H60 S	200	1.54	167412	1
KRLFJ300H60 S	300	2.32	167512	1
KRLFJ400H60 S	400	3.14	167530	1
KRLFJ500H60 S	500	3.96	167531	1
KRLFJ600H60 S	600	4.70	167532	1