Káblové nosné systémy › Káblové žľaby › H42

KRLB...H60 Redukčné koleno ľavé

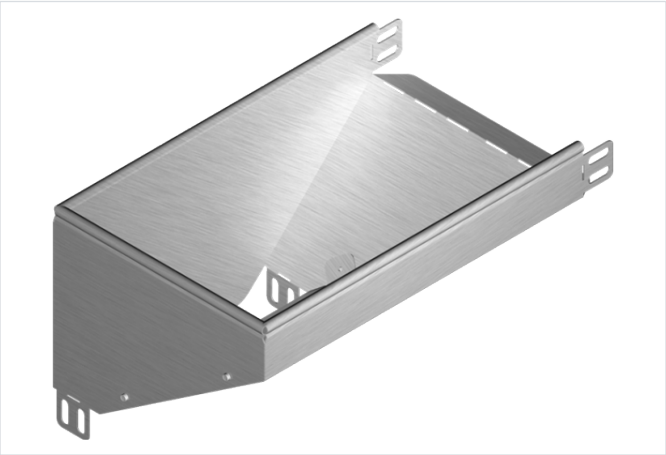

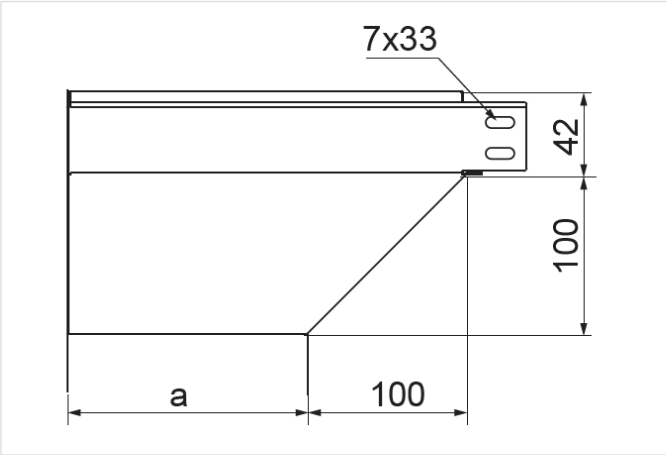

Hrúbka plechu: 1.0 mm

- Obchádzky pri vedení káblovej trasy.

Materiál

- S - oceľ pozinkovaná metódou Sendzimir STN EN 10346:2015

Dostupné povrchové úpravy:

- F - žiarovo zinkovaná oceľ STN EN ISO 1461:2023
- E - nerezová oceľ
- L - lakovanie v štandardnej farbe RAL

Doplňujúce informácie

- Montáž skrutkami SGKM6x12 alebo SGM6x12

Poznámka

- Integrované spojky. Montáž bez ďalších spojok.

Verzie

Symbol	Katalógové číslo	Rozmer a (mm)	Hmotnosť 1 ks (kg)	Množstvo (ks)
KRLBJ50H42 S	144102	50	0.46	1
KRLBJ100H42 S	144302	100	0.70	1
KRLBJ200H42 S	144602	200	1.39	1
KRLBJ300H42 S	144802	300	2.17	1