KRLBJ...H50 Redukčné koleno ľavé

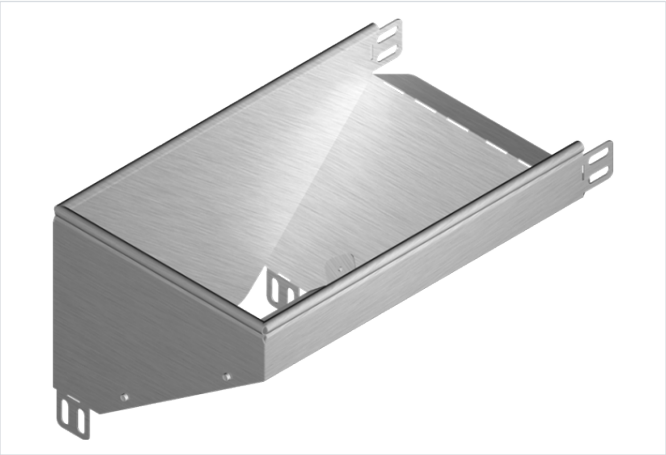

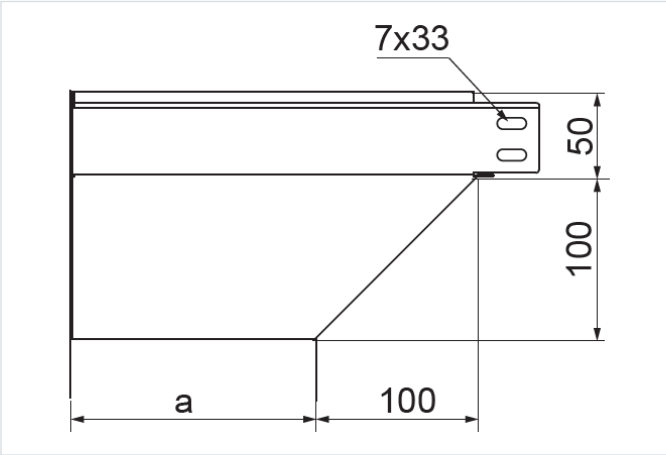

Hrúbka plechu: 1.0 mm

- Obchádzky pri vedení káblovej trasy.

Materiál

- S - oceľ pozinkovaná metódou Sendzimir STN EN 10346:2015

Dostupné povrchové úpravy:

- F - žiarovo zinkovaná oceľ STN EN ISO 1461:2023
- E - nerezová oceľ
- L - lakovanie v štandardnej farbe RAL

Doplňujúce informácie

- Montáž skrutkami SGKM6x12 alebo SGM6x12

Poznámka

- Integrované spojky. Montáž bez ďalších spojok.

Verzie

Symbol	Hmotnosť 1 ks (kg)	Katalógové číslo	Množstvo (ks)	Rozmer a (mm)
KRLBJ50H50 S	0.50	154601	1	50
KRLBJ100H50 S	0.73	154701	1	100
KRLBJ150H50 S	1.10	154801	1	150
KRLBJ200H50 S	1.46	154901	1	200
KRLBJ300H50 S	2.26	155101	1	300