Káblové nosné systémy › Káblové žľaby › H100

KOP...H100 Žľab

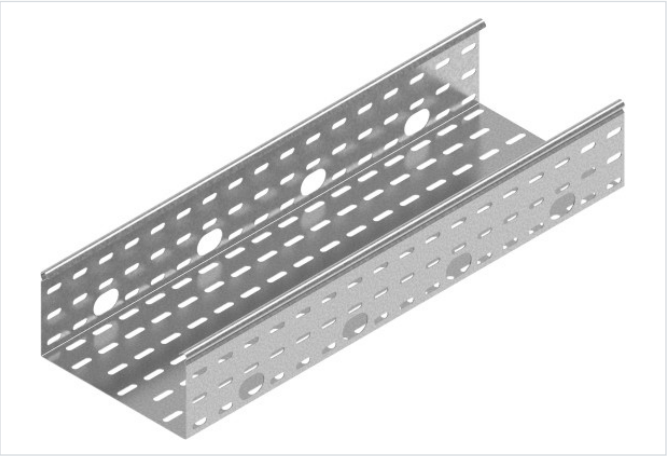

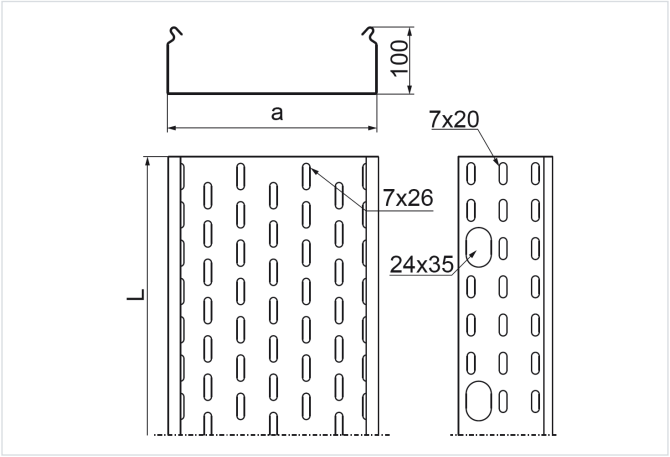

Hrúbka plechu: 1.5 mm

- Vedenie káblovej trasy

Materiál

- S - oceľ pozinkovaná metódou Sendzimir STN EN 10346:2015

Dostupné povrchové úpravy:

- F - žiarovo zinkovaná oceľ STN EN ISO 1461:2023
- E - nerezová oceľ
- L - lakovanie v štandardnej farbe RAL

Doplňujúce informácie

- Spájanie iba pomocou spojok (chýbajúci výsek na boku žľabu)
- Na montáž použite skrutky SGKM6x12 alebo SGM6x12
- Pri použití náhrady s inou výškou musia všetky prvky systému zodpovedať tomuto parametru
- Variant E pre hrúbku ≥ 1,2 mm: redšia perforácia, bez horného prelisu na zacvaknutie krytu
- Variant F dostupný pri objednávkach nad 300 m

Verzie

Symbol	Katalógové číslo	Šírka a (mm)	Dĺžka L (mm)	Hmotnosť (1 m) (kg)	Množstvo v balení (ks / m)	Účinný prierez (mm²)
KOP100H100/3 S	111210	100	3 000	2.96	4 / 12	9 800
KOP200H100/3 S	111220	200	3 000	3.86	4 / 12	19 800
KOP300H100/3 S	111230	300	3 000	4.84	4 / 12	29 800
KOP400H100/3 S	111240	400	3 000	5.83	2 / 6	39 800