Káblové nosné systémy › Káblové žľaby › H42

KOJ...H42 Žľab



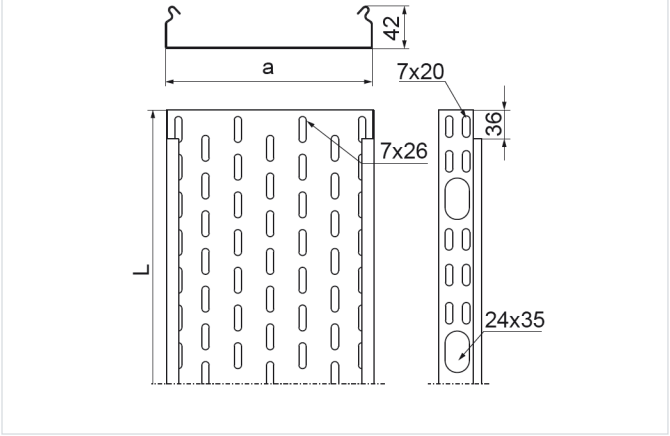

Hrúbka plechu: 1.0 mm

- Vedenie káblovej trasy

Materiál

- S - oceľ pozinkovaná metódou Sendzimir STN EN 10346:2015

Dostupné povrchové úpravy:

- F - žiarovo zinkovaná oceľ STN EN ISO 1461:2023
- E - nerezová oceľ
- L - lakovanie v štandardnej farbe RAL

Doplňujúce informácie

- Systém bez spojok – spájanie žľabov prekrytím alebo zasunutím jedného do druhého a skrutkovaním skrutkami SGKM6x12 alebo SGM6x12
- Na montáž použite skrutky SGKM6x12 alebo SGM6x12
- Pri použití náhrady s inou výškou musia všetky prvky systému zodpovedať tomuto parametru
- Variant F dostupný pri objednávkach nad 300 m

Verzie

Symbol	Katalógové číslo	Šírka a (mm)	Dĺžka L (mm)	Hmotnosť (1 m) (kg)	Množstvo v balení (ks / m)	Účinný prierez (mm²)
KOJ50H42/3 S	141405	50	3 000	0.83	4 / 12	1 900
KOJ100H42/3 S	141410	100	3 000	1.26	4 / 12	4 000
KOJ150H42/3 S	141415	150	3 000	1.56	4 / 12	6 100
KOJ200H42/3 S	141420	200	3 000	1.87	4 / 12	8 200