KOJ...H50 Žľab

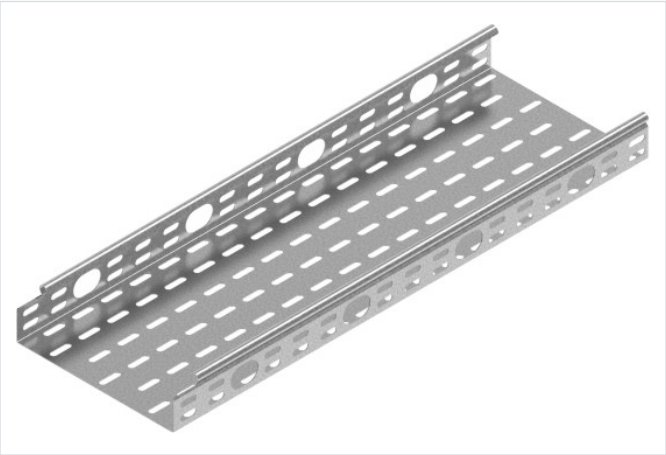

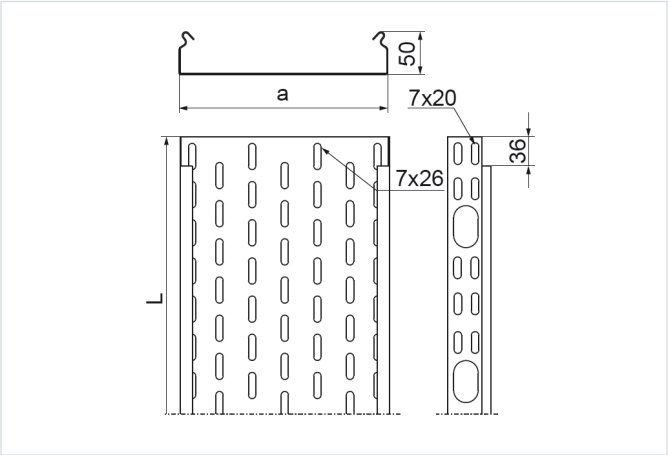

Hrúbka plechu: 1.0 mm

- Vedenie káblovej trasy

Materiál

- S - oceľ pozinkovaná metódou Sendzimir STN EN 10346:2015

Dostupné povrchové úpravy:

- F - žiarovo zinkovaná oceľ STN EN ISO 1461:2023
- E - nerezová oceľ
- L - lakovanie v štandardnej farbe RAL

Doplňujúce informácie

- Systém bez spojok – spájanie žľabov zasunutím jedného do druhého a zoskrutkovaním skrutkami SGKM6x12 alebo SGM6x12
- Pri použití náhrady s inou výškou musia všetky prvky systému zodpovedať tomuto parametru
- Variant F dostupný pri objednávkach nad 300 m
- Variant E pre hrúbku ≤ 1,0 mm – redšia perforácia
- Objednávky menšie ako 504 m budú realizované v dlhšom termíne (potrebné dohodnúť s obchodným oddelením)

Verzie

Symbol	Katalógové číslo	Šírka a (mm)	Dĺžka L (mm)	Hmotnosť (1 m) (kg)	Množstvo v balení (ks / m)	Účinný prierez (mm²)
KOJ50H50/3N S	151605	50	3 000	0.97	4 / 12	2 300
KOJ100H50/3N S	151610	100	3 000	1.36	4 / 12	4 800
KOJ200H50/3N S	151620	200	3 000	1.94	4 / 12	9 800
KOJ300H50/3N S	151630	300	3 000	2.62	2 / 6	14 800
KOJ400H50/3N S	151040	400	3 000	3.20	2 / 6	19 800