KKML...H30 Koleno 45°

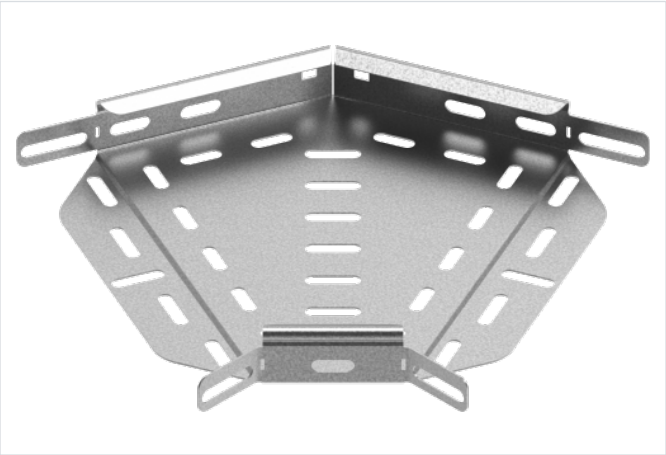

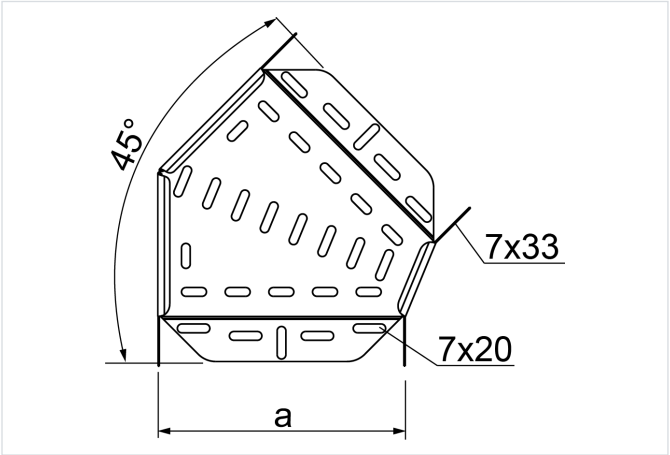

Hrúbka plechu: 0.7 mm

- Obchádzky pri vedení káblovej trasy.

Materiál

- S - oceľ pozinkovaná metódou Sendzimir STN EN 10346:2015

Dostupné povrchové úpravy:

- F - žiarovo zinkovaná oceľ STN EN ISO 1461:2023
- L - lakovanie v štandardnej farbe RAL

Doplňujúce informácie

- Montáž skrutkami SGKM6x12 alebo SGM6x12

Poznámka

- Integrované spojky. Montáž bez ďalších spojok.

Verzie

Symbol	Katalógové číslo	Hmotnosť 1 ks (kg)	Rozmer a (mm)	Množstvo (ks)
KKML50H30 S	131505	0.05	50	1
KKML100H30 S	131510	0.11	100	1
KKML150H30 S	131515	0.17	150	1
KKML200H30 S	131520	0.23	200	1
KKML300H30 S	131530	0.38	300	1