KKM...H42 Koleno 45°

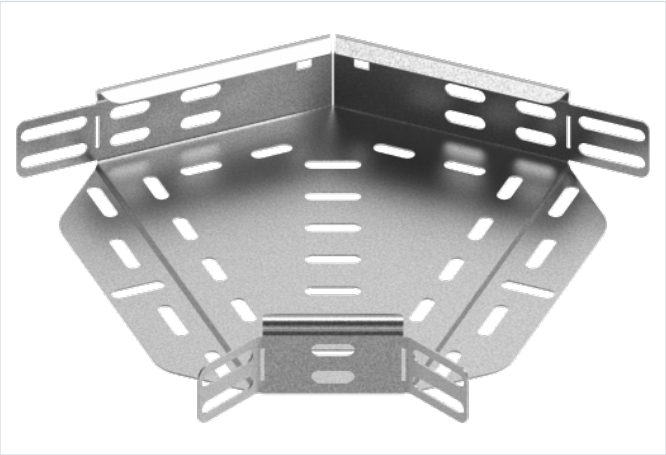

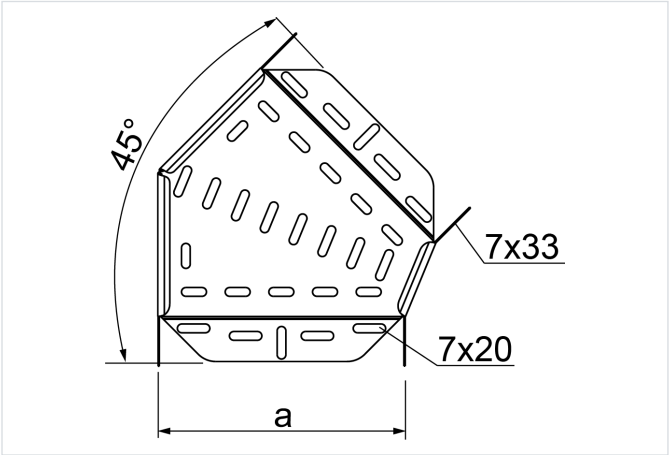

- Obchádzky pri vedení káblovej trasy.

Materiál

- S - oceľ pozinkovaná metódou Sendzimir STN EN 10346:2015

Dostupné povrchové úpravy:

- F - žiarovo zinkovaná oceľ STN EN ISO 1461:2023
- E - nerezová oceľ
- L - lakovanie v štandardnej farbe RAL

Doplňujúce informácie

- Montáž skrutkami SGKM6x12 alebo SGM6x12

Poznámka

- Integrované spojky. Montáž bez ďalších spojok.

Verzie

Symbol	Hrúbka plechu	Hmotnosť 1 ks (kg)	Katalógové číslo	Množstvo (ks)	Rozmer a (mm)
HRÚBKA PLECHU: 0.7 MM					
KKML50H42 S	0.7 mm	0.08	145905	1	50
KKML100H42 S	0.7 mm	0.13	145910	1	100
KKML150H42 S	0.7 mm	0.22	145915	1	150
KKML200H42 S	0.7 mm	0.31	145920	1	200
KKML300H42 S	0.7 mm	0.49	145930	1	300
HRÚBKA PLECHU: 1.0 MM					
KKMJ400H42 S	1.0 mm	0.98	146040	1	400
KKMJ500H42 S	1.0 mm	1.37	146050	1	500
KKMJ600H42 S	1.0 mm	1.82	146060	1	600