KKM...H50 Koleno 45°

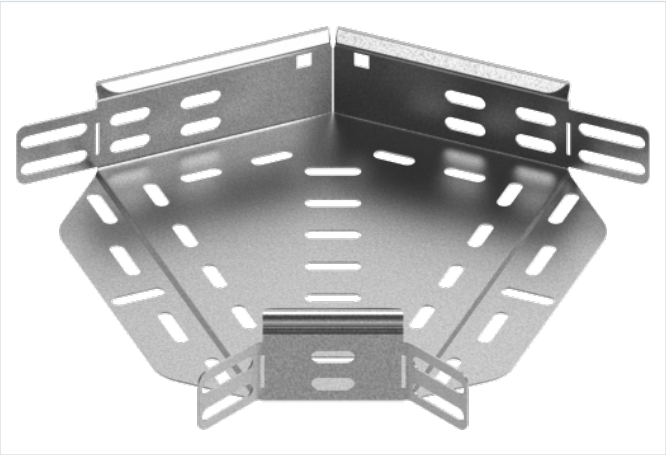

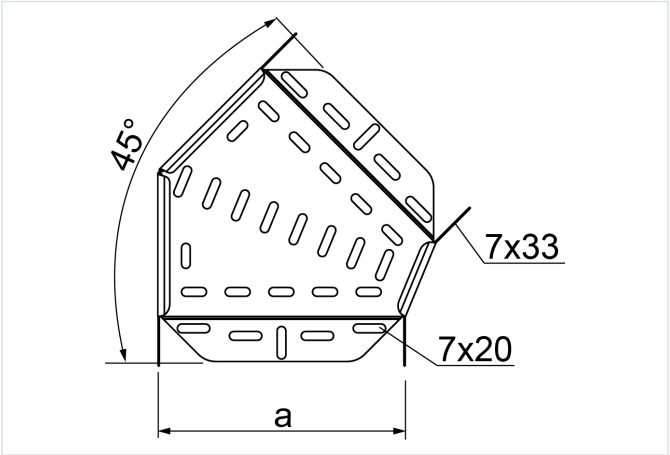

- Obchádzky pri vedení káblovej trasy.

Materiál

- S - oceľ pozinkovaná metódou Sendzimir STN EN 10346:2015

Dostupné povrchové úpravy:

- F - žiarovo zinkovaná oceľ STN EN ISO 1461:2023
- E - nerezová oceľ
- L - lakovanie v štandardnej farbe RAL

Doplňujúce informácie

- Montáž skrutkami SGKM6x12 alebo SGM6x12

Poznámka

- Integrované spojky. Montáž bez ďalších spojok.

Verzie

Symbol	Hrúbka plechu	Katalógové číslo	Rozmer a (mm)	Hmotnosť 1 ks (kg)	Množstvo (ks)
HRÚBKA PLECHU: 1.0 MM					
KKMJ50H50 S	1.0 mm	156405	50	0.15	1
KKMJ100H50 S	1.0 mm	156410	100	0.23	1
KKMJ150H50 S	1.0 mm	156415	150	0.39	1
KKMJ200H50 S	1.0 mm	156420	200	0.54	1
KKMJ300H50 S	1.0 mm	156430	300	0.90	1
HRÚBKA PLECHU: 1.5 MM					
KKMP400H50 S	1.5 mm	153040	400	2.17	1
KKMP500H50 S	1.5 mm	153050	500	3	1
KKMP600H50 S	1.5 mm	153060	600	4	1