Káblové nosné systémy › Káblové žľaby › H42

KKBL...H42 Koleno 90°

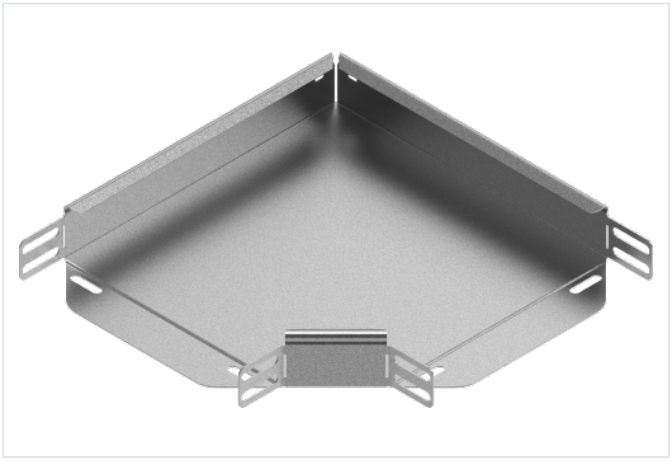

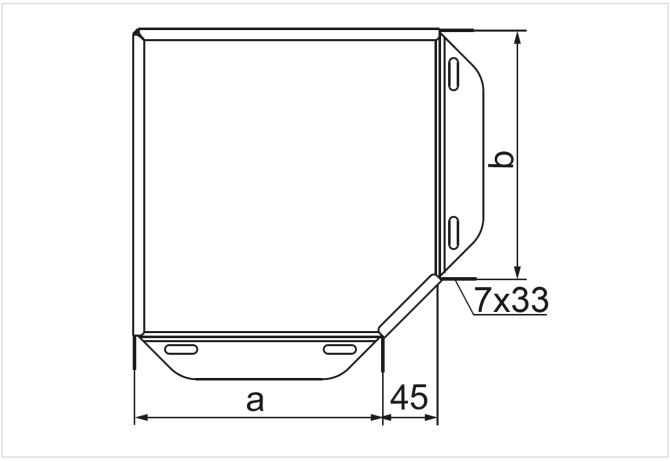

Hrúbka plechu: 0.7 mm

- Obchádzky pri vedení káblovej trasy.

Materiál

- S - oceľ pozinkovaná metódou Sendzimir STN EN 10346:2015

Dostupné povrchové úpravy:

- F - žiarovo zinkovaná oceľ STN EN ISO 1461:2023
- E - nerezová oceľ
- L - lakovanie v štandardnej farbe RAL

Doplňujúce informácie

- Montáž skrutkami SGKM6x12 alebo SGM6x12
- Pri neštandardných objednávkach uveďte rozmery a a b (ak a=200 mm a b=100 mm, objednávaná tvarovka má mať symbol KK...200/100H42)

Poznámka

- Integrované spojky. Montáž bez ďalších spojok.

Verzie

Symbol	Rozmer a=b (mm)	Hmotnosť 1 ks (kg)	Katalógové číslo	Množstvo (ks)
KKBL50H42 S	50	0.11	140101	20
KKBL100H42 S	100	0.19	140301	20
KKBL200H42 S	200	0.46	140601	10
KKBL300H42 S	300	0.87	140801	10