KG...H42 Žľab

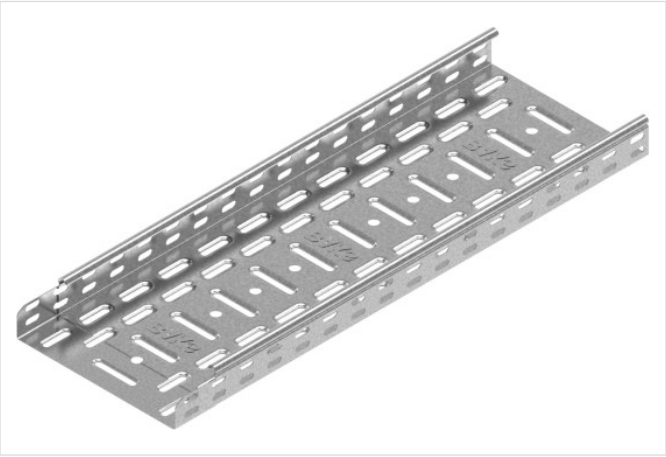

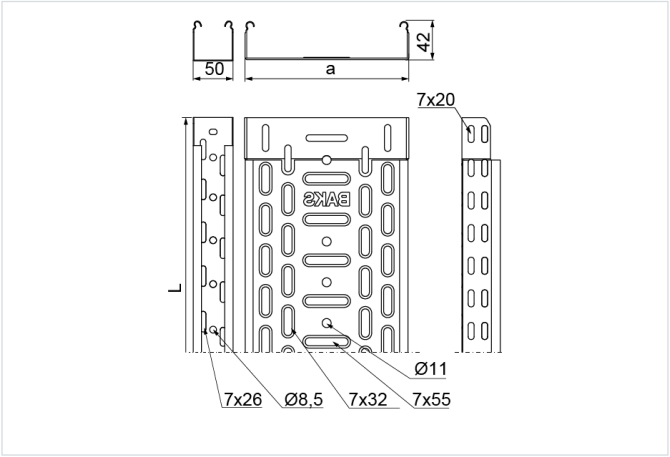

- Vedenie káblovej trasy

Materiál

- S - oceľ pozinkovaná metódou Sendzimir STN EN 10346:2015

Dostupné povrchové úpravy:

- L - lakovanie v štandardnej farbe RAL

Doplňujúce informácie

- Systém bez spojok – spájanie žľabov presahom alebo zasunutím jedného do druhého a zoskrutkovaním skrutkami SGKM6x12 alebo SGM6x12
- Hlboké prelisy otvorov v dne žľabu od šírky 100 mm zvyšujú jeho pevnosť
- Otvory Ø8,5 do šírky 50 mm a Ø11 od šírky 100 mm v dne žľabu umožňujú zavesenie na jednu závitovú tyč (max. šírka takto zaveseného žľabu 200 mm)
- Hustá perforácia s prelismi zabezpečuje výborný odvod tepla a je navrhnutá tak, aby umožnila montáž žľabu na výložník BAKS v ľubovoľnom mieste
- Pri použití náhrady s inou výškou musia všetky prvky systému túto výšku dodržať

Verzie

Symbol	Hrúbka plechu	Katalógové číslo	Šírka a (mm)	Dĺžka L (mm)	Hmotnosť (1 m) (kg)	Množstvo v balení (ks / m)	Účinný prierez (mm²)
HRÚBKA PLECHU: 0.5 MM							
KGR50H42/2 S	0.5 mm	140105	50	2 000	0.55	4 / 8	1 900
KGR50H42/3 S	0.5 mm	140205	50	3 000	0.55	4 / 12	1 900
KGR100H42/2 S	0.5 mm	141517	100	2 000	0.74	4 / 8	4 000
KGR100H42/3 S	0.5 mm	141516	100	3 000	0.74	4 / 12	4 000
KGR150H42/2 S	0.5 mm	141617	150	2 000	0.93	4 / 8	6 100
KGR150H42/3 S	0.5 mm	141616	150	3 000	0.93	4 / 12	6 100
KGR200H42/2 S	0.5 mm	141717	200	2 000	1.10	4 / 8	8 200
KGR200H42/3 S	0.5 mm	141716	200	3 000	1.10	4 / 12	8 200
KGR300H42/2 S	0.5 mm	141817	300	2 000	1.47	4 / 8	12 400
KGR300H42/3 S	0.5 mm	141816	300	3 000	1.47	4 / 12	12 400
HRÚBKA PLECHU: 0.7 MM							
KGL/KCL50H42/2 S	0.7 mm	140305	50	2 000	0.73	4 / 8	1 900
KGL/KCL50H42/3 S	0.7 mm	140405	50	3 000	0.73	4 / 12	1 900
KGL100H42/2 S	0.7 mm	140117	100	2 000	0.99	4 / 8	4 000
KGL100H42/3 S	0.7 mm	140116	100	3 000	0.99	4 / 12	4 000
KGL150H42/2 S	0.7 mm	140217	150	2 000	1.26	4 / 8	6 100
KGL150H42/3 S	0.7 mm	140216	150	3 000	1.26	4 / 12	6 100

Symbol	Hrúbka plechu	Katalógové číslo	Šírka a (mm)	Dĺžka L (mm)	Hmotnosť (1 m) (kg)	Množstvo v balení (ks / m)	Účinný prierez (mm²)
KGL200H42/2 S	0.7 mm	140317	200	2 000	1.45	4 / 8	8 200
KGL200H42/3 S	0.7 mm	140316	200	3 000	1.45	4 / 12	8 200
KGL300H42/2 S	0.7 mm	140417	300	2 000	1.90	4 / 8	12 400
KGL300H42/3 S	0.7 mm	140416	300	3 000	1.90	4 / 12	12 400
HRÚBKA PLECHU: 1.0 MM							
KGJ/KCJ50H42/2 S	1.0 mm	140505	50	2 000	0.99	4 / 8	1 900
KGJ/KCJ50H42/3 S	1.0 mm	140605	50	3 000	0.99	4 / 12	1 900
KGJ100H42/3 S	1.0 mm	140816	100	3 000	1.30	4 / 12	4 000
KGJ200H42/3 S	1.0 mm	141016	200	3 000	1.87	4 / 12	8 200
KGJ300H42/3 S	1.0 mm	141116	300	3 000	2.52	4 / 12	12 400
KGJ400H42/3 S	1.0 mm	141216	400	3 000	3.17	2 / 6	16 600

Graf zaťaženia

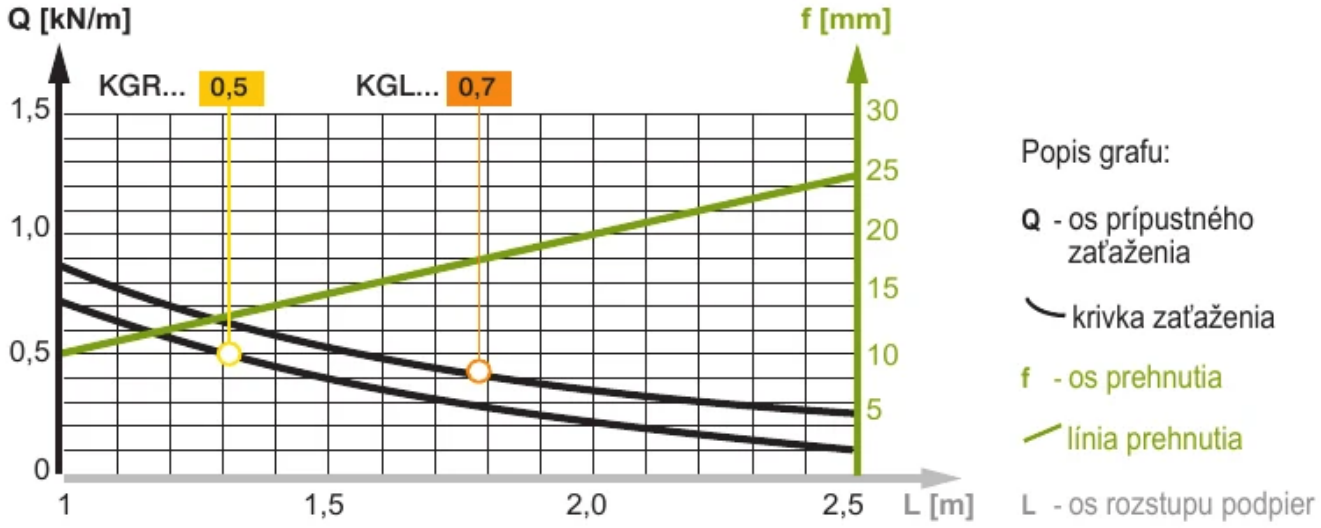

Graf zaťaženia

