KG...H110 Žľab

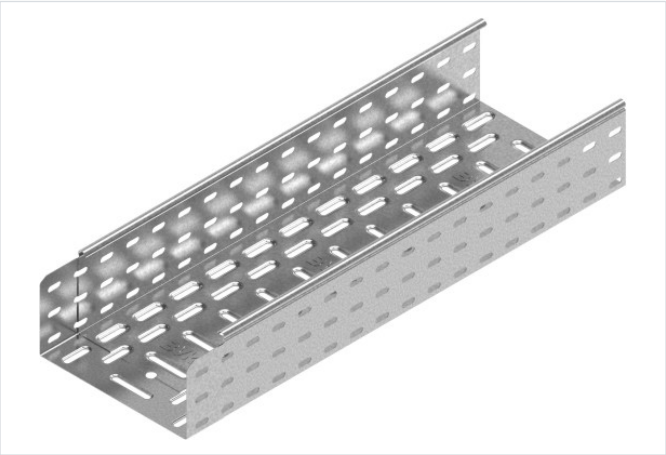

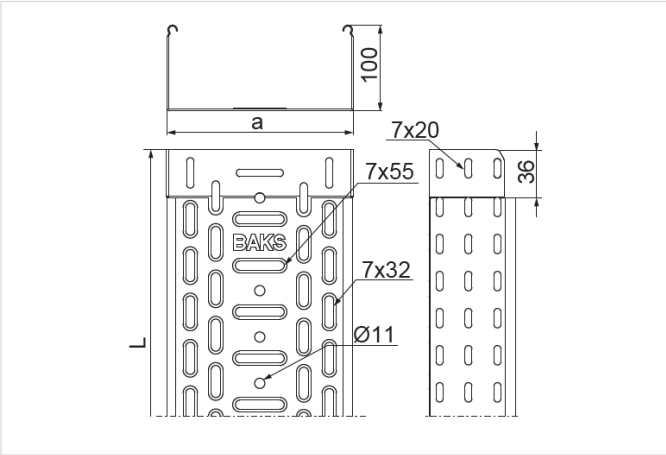

- Vedenie káblovej trasy

Materiál

- S - oceľ pozinkovaná metódou Sendzimir STN EN 10346:2015

Dostupné povrchové úpravy:

- F - žiarovo zinkovaná oceľ STN EN ISO 1461:2023
- L - lakovanie v štandardnej farbe RAL

Doplňujúce informácie

- Variant F pre žľaby so šírkou 100–200 mm
- Systém bez spojok – spájanie žľabov zasunutím jedného do druhého a zoskrutkovaním skrutkami SGKM6x12 alebo SGM6x12
- Hlboké prelisy otvorov v dne žľabu od šírky 100 mm zvyšujú jeho pevnosť
- Hustá perforácia s prelismi zabezpečuje výborný odvod tepla a je navrhnutá tak, aby umožnila montáž žľabu na výložník BAKS v ľubovoľnom mieste
- Otvory Ø11 v dne umožňujú zavesenie žľabov od šírky 100 mm na závitovú tyč
- Pri použití náhrady s inou výškou musia všetky prvky systému zodpovedať tomuto parametru

Verzie

Symbol	Hrúbka plechu	Katalógové číslo	Šírka a (mm)	Dĺžka L (mm)	Hmotnosť (1 m) (kg)	Množstvo v balení (ks / m)	Účinný prierez (mm²)
HRÚBKA PLECHU: 0.7 MM							
KGL100H110/3 S	0.7 mm	120110	100	3 000	1.70	4 / 12	10 800
KGL150H110/3 S	0.7 mm	120115	150	3 000	1.91	4 / 12	16 300
KGL200H110/3 S	0.7 mm	120120	200	3 000	2.10	4 / 12	21 800
KGL300H110/3 S	0.7 mm	120130	300	3 000	2.53	4 / 12	32 800
HRÚBKA PLECHU: 1.0 MM							
KGJ100H110/3 S	1.0 mm	120210	100	3 000	2.10	4 / 12	10 800
KGJ150H110/3 S	1.0 mm	120215	150	3 000	2.36	4 / 12	16 300
KGJ200H110/3 S	1.0 mm	120220	200	3 000	2.62	4 / 12	21 800
KGJ300H110/3 S	1.0 mm	120230	300	3 000	3.33	4 / 12	32 800
KGJ400H110/3 S	1.0 mm	120240	400	3 000	4	2 / 6	43 800
KGJ500H110/3 S	1.0 mm	120250	500	3 000	4.70	2 / 6	54 800
KGJ600H110/3 S	1.0 mm	120260	600	3 000	5.32	2 / 6	65 800

Graf zaťaženia

