KG...H100 Žľab

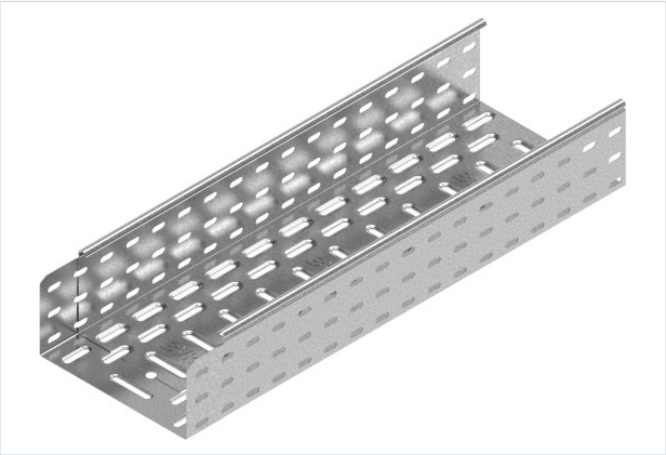

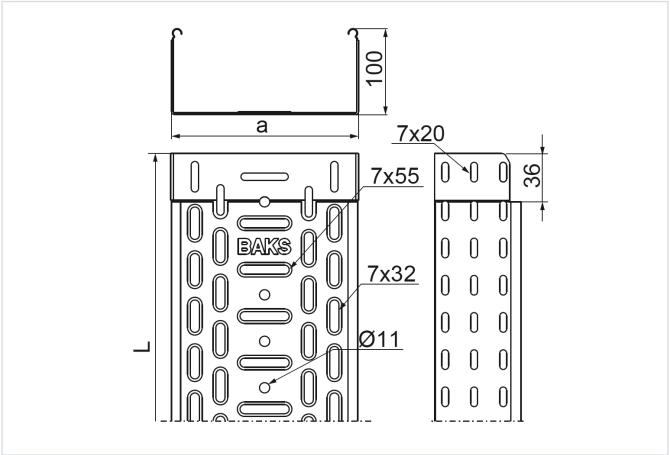

- Vedenie káblovej trasy

Materiál

- S - oceľ pozinkovaná metódou Sendzimir STN EN 10346:2015

Dostupné povrchové úpravy:

- F - žiarovo zinkovaná oceľ STN EN ISO 1461:2023
- L - lakovanie v štandardnej farbe RAL

Doplňujúce informácie

- Variant F pre žľaby so šírkou 100–200 mm
- Systém bez spojok – spájanie žľabov zasunutím jedného do druhého a zoskrutkovaním skrutkami SGKM6x12 alebo SGM6x12
- Hlboké prelisy otvorov v dne žľabu od šírky 100 mm zvyšujú jeho pevnosť
- Hustá perforácia s prelismi zabezpečuje výborný odvod tepla a je navrhnutá tak, aby umožnila montáž žľabu na výložník BAKS v ľubovoľnom mieste
- Otvory Ø11 v dne žľabov umožňujú ich zavesenie na tyč M10 (max. šírka takto zaveseného žľabu 200 mm)

Verzie

Symbol	Hrúbka plechu	Katalógové číslo	Šírka a (mm)	Dĺžka L (mm)	Hmotnosť (1 m) (kg)	Množstvo v balení (ks / m)	Účinný prierez (mm²)
HRÚBKA PLECHU: 0.7 MM							
KGL100H100/3 S	0.7 mm	110116	100	3 000	1.53	4 / 12	9 800
KGL150H100/3 S	0.7 mm	110216	150	3 000	1.76	4 / 12	14 800
KGL200H100/3 S	0.7 mm	110316	200	3 000	1.96	4 / 12	19 800
KGL300H100/3 S	0.7 mm	110416	300	3 000	2.46	4 / 12	29 800
KGL400H100/3 S	0.7 mm	110516	400	3 000	2.95	2 / 6	39 800
KGL500H100/3 S	0.7 mm	110616	500	3 000	3.43	2 / 6	49 800
KGL600H100/3 S	0.7 mm	110716	600	3 000	3.91	2 / 6	59 800
HRÚBKA PLECHU: 1.0 MM							
KGJ100H100/3 S	1.0 mm	110816	100	3 000	2	4 / 12	9 800
KGJ200H100/3 S	1.0 mm	111016	200	3 000	2.56	4 / 12	19 800
KGJ300H100/3 S	1.0 mm	111116	300	3 000	3.21	4 / 12	29 800
KGJ400H100/3 S	1.0 mm	111216	400	3 000	3.90	2 / 6	39 800
KGJ500H100/3 S	1.0 mm	111316	500	3 000	4.61	2 / 6	49 800
KGJ600H100/3 S	1.0 mm	111416	600	3 000	5.29	2 / 6	59 800
HRÚBKA PLECHU: 1.2 MM							
KGD400H100/3 S	1.2 mm	110842	400	3 000	4.35	2 / 6	39 800
KGD500H100/3 S	1.2 mm	110852	500	3 000	5.35	2 / 6	49 800

Symbol	Hrúbka plechu	Katalógové číslo	Šírka a (mm)	Dĺžka L (mm)	Hmotnosť (1 m) (kg)	Množstvo v balení (ks / m)	Účinný prierez (mm²)
KGD600H100/3 S	1.2 mm	110862	600	3 000	6.35	2 / 6	59 800

Graf zaťaženia

