KB...H42 Žľab

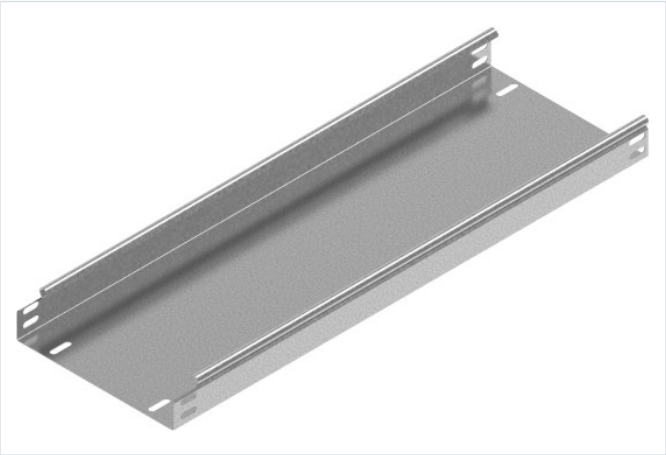

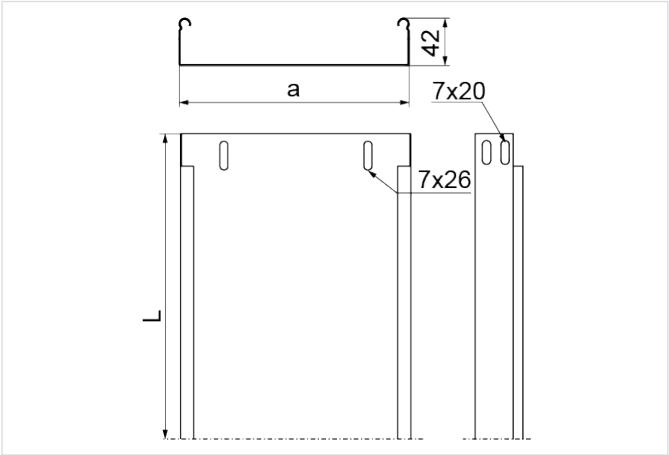

- Vedenie káblovej trasy

Materiál

- S - oceľ pozinkovaná metódou Sendzimir STN EN 10346:2015

Dostupné povrchové úpravy:

- E - nerezová oceľ
- F - žiarovo zinkovaná oceľ STN EN ISO 1461:2023
- L - lakovanie v štandardnej farbe RAL

Doplňujúce informácie

- Systém bez spojok – spájanie žľabov prekrytím alebo zasunutím jedného do druhého a skrutkovaním skrutkami SGKM6x12 alebo SGM6x12
- Na montáž použite skrutky SGKM6x12 alebo SGM6x12
- Pri použití náhrady s inou výškou musia všetky prvky systému zodpovedať tomuto parametru
- Variant F dostupný iba pre KBJ..H42 a pri objednávkach nad 300 m

Poznámka

- Nosný systém káblových žľabov bez spojok. Voliteľné spájanie žľabov zasunutím jedného do druhého a skrutkovaním. Spojky odporúčame používať len pri vysokom zaťažení.

Verzie

Symbol	Hrúbka plechu	Katalógové číslo	Šírka a (mm)	Dĺžka L (mm)	Hmotnosť (1 m) (kg)	Množstvo v balení (ks / m)	Účinný prierez (mm²)
HRÚBKA PLECHU: 0.5 MM							
KBR50H42/2 S	0.5 mm	141505	50	2 000	0.60	8 / 16	1 900
KBR50H42/3 S	0.5 mm	141605	50	3 000	0.60	8 / 24	1 900
KBR100H42/2 S	0.5 mm	141510	100	2 000	0.80	4 / 8	4 000
KBR100H42/3 S	0.5 mm	141610	100	3 000	0.80	4 / 12	4 000
KBR200H42/3 S	0.5 mm	141620	200	3 000	1.22	4 / 12	8 200
KBR300H42/3 S	0.5 mm	141630	300	3 000	1.62	4 / 12	12 400
HRÚBKA PLECHU: 1.0 MM							
KBJ50H42/3 S	1.0 mm	142005	50	3 000	1.03	8 / 24	1 900
KBJ100H42/3 S	1.0 mm	142010	100	3 000	1.37	4 / 12	4 000
KBJ200H42/3 S	1.0 mm	142020	200	3 000	2.25	4 / 12	8 200
KBJ300H42/3 S	1.0 mm	142030	300	3 000	2.97	4 / 12	12 400

Graf zaťaženia

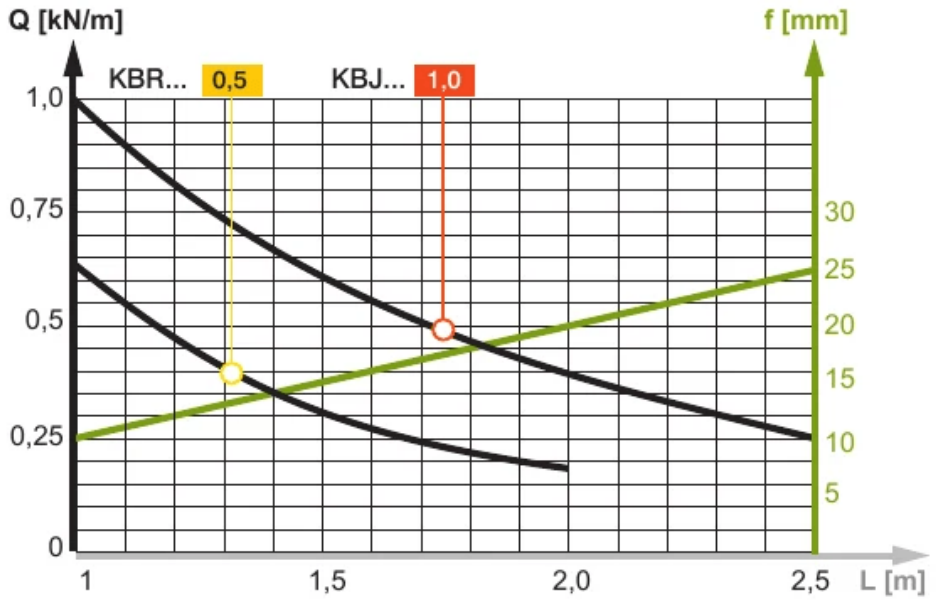

Popis grafu:

Q - os prípustného zaťaženia

krivka zaťaženia

f - os prehnutia

línia prehnutia

L - os rozstupu podpier

Príklady použitia

