Káblové nosné systémy › Káblové žľaby › H50

KBP...H50 Žľab

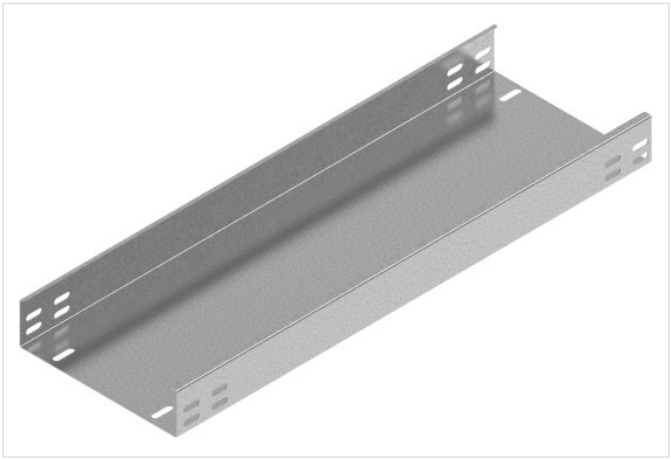

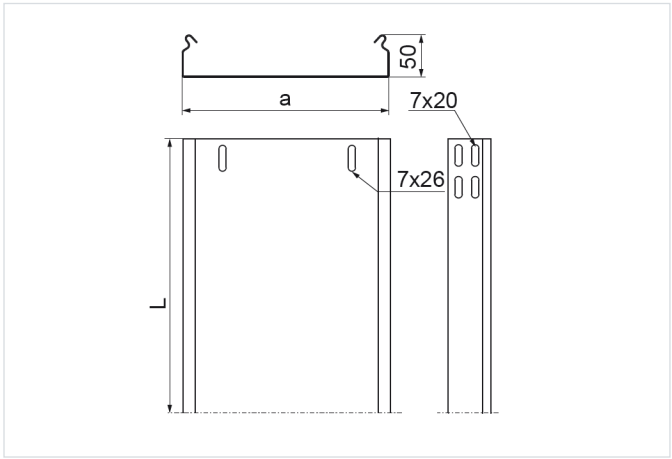

Hrúbka plechu: 1.5 mm

- Vedenie káblovej trasy

Materiál

- S - oceľ pozinkovaná metódou Sendzimir STN EN 10346:2015

Dostupné povrchové úpravy:

- F - žiarovo zinkovaná oceľ STN EN ISO 1461:2023
- E - nerezová oceľ
- L - lakovanie v štandardnej farbe RAL

Doplňujúce informácie

- Spájanie iba pomocou spojok (chýbajúci výsek na boku žľabu)
- Na montáž použite skrutky SGKM6x12 alebo SGM6x12
- Pri použití náhrady s inou výškou musia všetky prvky systému zodpovedať tomuto parametru
- Variant E pre hrúbku ≥ 1,2 mm – bez horného prelisu na zacvaknutie krytu
- Variant F dostupný pri objednávkach nad 300 m

Verzie

Symbol	Katalógové číslo	Šírka a (mm)	Dĺžka L (mm)	Hmotnosť (1 m) (kg)	Množstvo v balení (ks / m)	Účinný prierez (mm²)
KBP50H50/3 S	152605	50	3 000	1.98	4 / 12	2 300
KBP100H50/3 S	152610	100	3 000	2.54	4 / 12	4 800
KBP200H50/3 S	152620	200	3 000	3.64	4 / 12	9 800
KBP300H50/3 S	152630	300	3 000	4.75	2 / 6	14 800

Graf zaťaženia

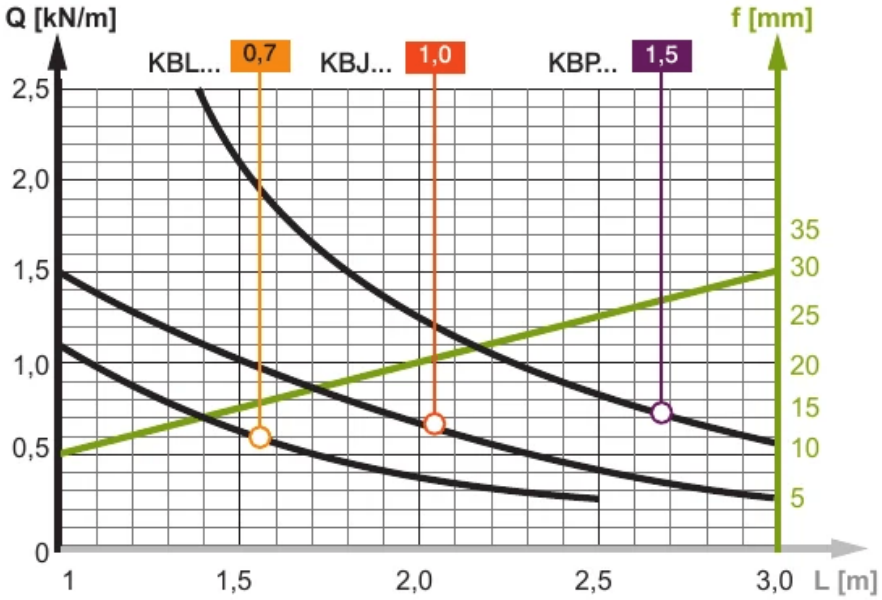

Popis grafu:

Q - os prípustného zaťaženia

krivka zaťaženia

f - os prehnutia

línia prehnutia

L - os rozstupu podpier