Káblové nosné systémy › Káblové žľaby › H110

KBP...H110 Žľab

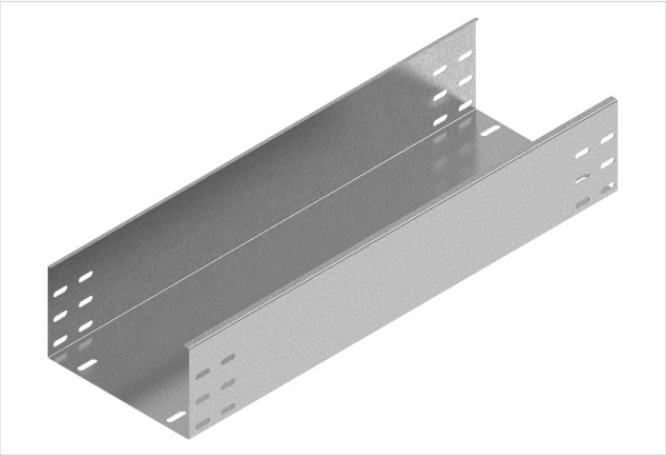

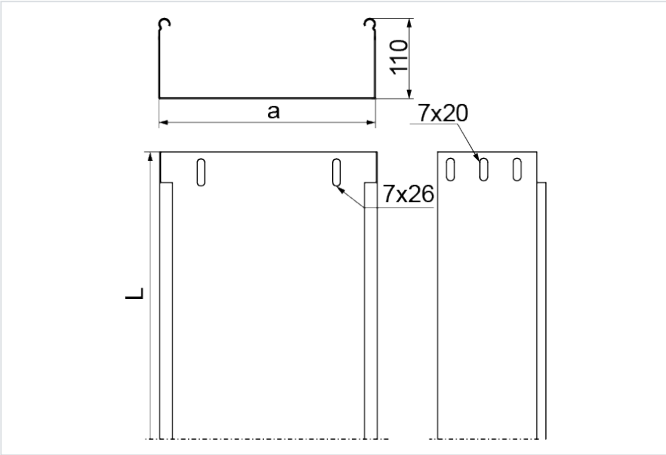

Hrúbka plechu: 1.5 mm

- Vedenie káblovej trasy

Materiál

- S - oceľ pozinkovaná metódou Sendzimir STN EN 10346:2015

Dostupné povrchové úpravy:

- F - žiarovo zinkovaná oceľ STN EN ISO 1461:2023
- E - nerezová oceľ
- L - lakovanie v štandardnej farbe RAL

Doplňujúce informácie

- Spájanie iba pomocou spojok (chýbajúci výsek na boku žľabu)
- Na montáž použite skrutky SGKM6x12 alebo SGM6x12
- Pri použití náhrady s inou výškou musia všetky prvky systému zodpovedať tomuto parametru
- Variant E pre hrúbku ≥ 1,2 mm – bez horného prelisu na zacvaknutie krytu

Verzie

Symbol	Katalógové číslo	Šírka a (mm)	Dĺžka L (mm)	Hmotnosť (1 m) (kg)	Množstvo v balení (ks / m)	Účinný prierez (mm²)
KBP400H110/3 S	122040	400	3 000	7.23	2 / 6	43 800
KBP500H110/3 S	122050	500	3 000	8.46	2 / 6	54 800
KBP600H110/3 S	122060	600	3 000	9.58	2 / 6	65 800

Graf zaťaženia

