Káblové nosné systémy › Káblové žľaby › H100

KBP...H100 Žľab

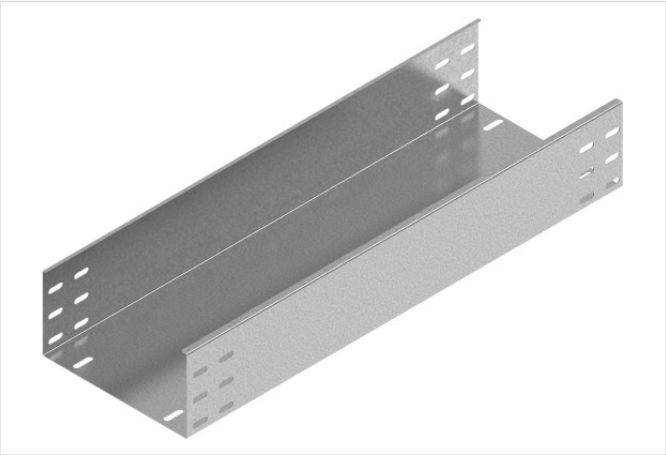

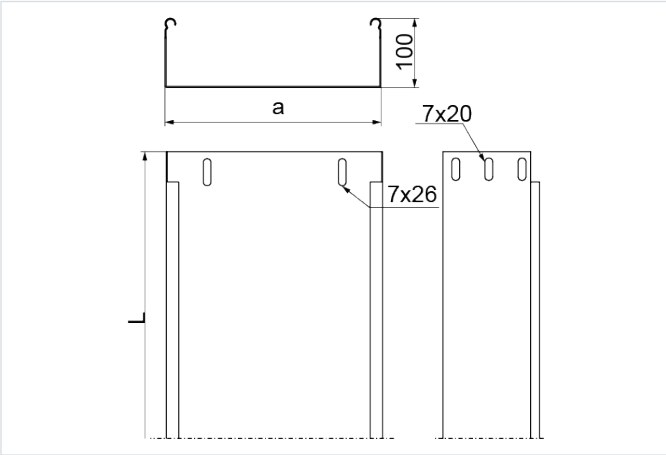

Hrúbka plechu: 1.5 mm

- Vedenie káblovej trasy

Materiál

- S - oceľ pozinkovaná metódou Sendzimir STN EN 10346:2015

Dostupné povrchové úpravy:

- F - žiarovo zinkovaná oceľ STN EN ISO 1461:2023
- E - nerezová oceľ
- L - lakovanie v štandardnej farbe RAL

Doplňujúce informácie

- Spájanie iba pomocou spojok (chýbajúci výsek na boku žľabu). Na montáž použite skrutky SGKM6x12 alebo SGM6x12
- Variant E pre hrúbku ≥ 1,2 mm: bez horného prelisu na zacvaknutie krytu
- Pri použití náhrady s inou výškou musia všetky prvky systému zodpovedať tomuto parametru

Verzie

Symbol	Šírka a (mm)	Dĺžka L (mm)	Účinný prierez (mm²)	Hmotnosť (1 m) (kg)	Katalógové číslo	Množstvo v balení (ks / m)
KBP100H100/3 S	100	3 000	9 800	3.82	112010	4 / 12
KBP150H100/3 S	150	3 000	14 800	4.38	112015	4 / 12
KBP200H100/3 S	200	3 000	19 800	4.96	112020	4 / 12
KBP300H100/3 S	300	3 000	29 800	6.11	112030	4 / 12
KBP400H100/3 S	400	3 000	39 800	7.26	112040	2 / 6
KBP500H100/3 S	500	3 000	49 800	8.41	112050	2 / 6
KBP600H100/3 S	600	3 000	59 800	9.57	112060	2 / 6

Graf zaťaženia

