Káblové nosné systémy › Káblové žľaby › H80

KBP...H80 Žľab

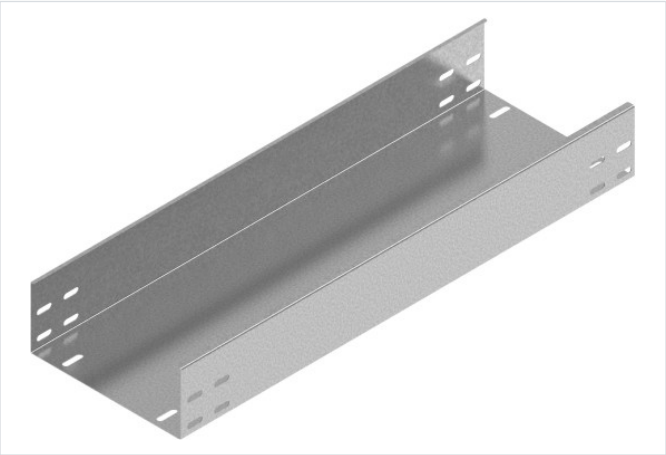

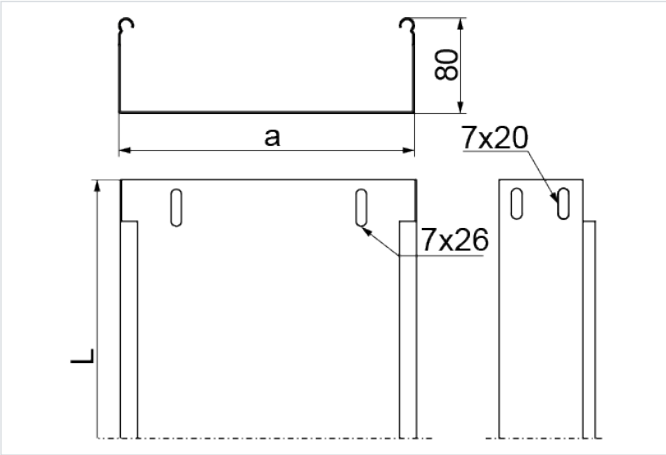

Hrúbka plechu: 1.5 mm

- Vedenie káblovej trasy

Materiál

- S - oceľ pozinkovaná metódou Sendzimir STN EN 10346:2015

Dostupné povrchové úpravy:

- F - žiarovo zinkovaná oceľ STN EN ISO 1461:2023
- E - nerezová oceľ
- L - lakovanie v štandardnej farbe RAL
-)

Doplňujúce informácie

- Spájanie iba pomocou spojok (chýbajúci výsek na boku žľabu)
- Na montáž použite skrutky SGKM6x12 alebo SGM6x12
- Pri použití náhrady s inou výškou musia všetky prvky systému zodpovedať tomuto parametru
- Variant E pre hrúbku ≥ 1,2 mm – bez horného prelisu na zacvaknutie krytu

Verzie

Symbol	Katalógové číslo	Šírka a (mm)	Dĺžka L (mm)	Hmotnosť (1 m) (kg)	Množstvo v balení (ks / m)	Účinný prierez (mm²)
KBP400H80/3 S	182040	400	3 000	6.67	2 / 6	31 800
KBP500H80/3 S	182050	500	3 000	7.79	2 / 6	39 800
KBP600H80/3 S	182060	600	3 000	8.92	2 / 6	47 800

Graf zaťaženia

