Káblové nosné systémy › Káblové žľaby › H60

KBP...H60 Žľab

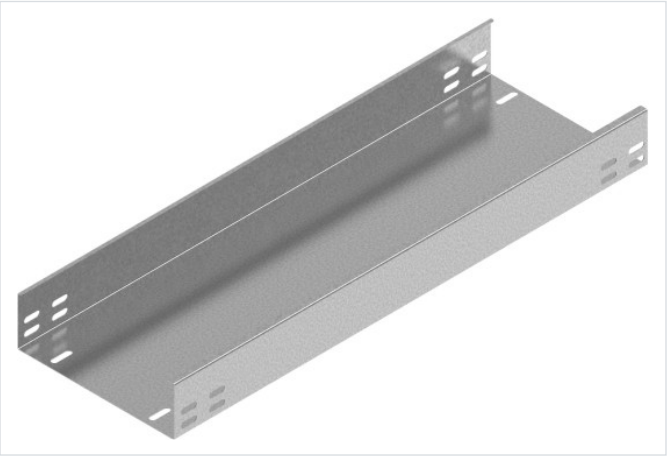

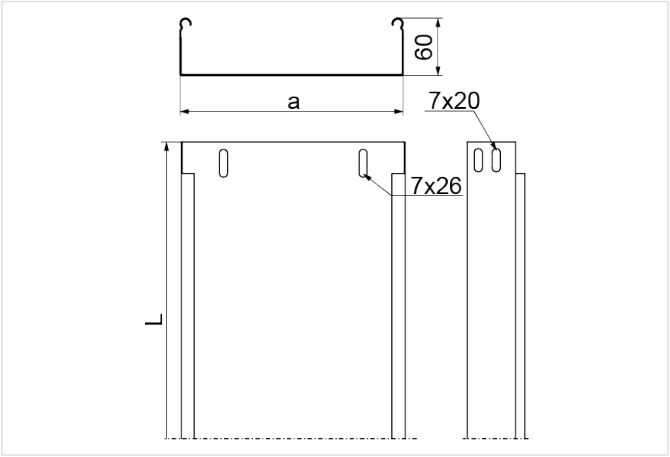

Hrúbka plechu: 1.5 mm

- Vedenie káblovej trasy

Materiál

- S - oceľ pozinkovaná metódou Sendzimir STN EN 10346:2015

Dostupné povrchové úpravy:

- F - žiarovo zinkovaná oceľ STN EN ISO 1461:2023
- E - nerezová oceľ
- L - lakovanie v štandardnej farbe RAL

Doplňujúce informácie

- Spájanie iba pomocou spojok (chýbajúci výsek na boku žľabu)
- Na montáž použite skrutky SGKM6x12 alebo SGM6x12
- Pri použití náhrady s inou výškou musia všetky prvky systému zodpovedať tomuto parametru
- Variant E pre hrúbku ≥ 1,2 mm – bez horného prelisu na zacvaknutie krytu

Poznámka

- Spájanie žľabov len pomocou spojok.

Verzie

Symbol	Katalógové číslo	Dĺžka L (mm)	Šírka a (mm)	Hmotnosť (1 m) (kg)	Množstvo v balení (ks / m)	Účinný prierez (mm²)
KBP100H60/3 S	162610	3 000	100	2.81	4 / 12	5 800
KBP200H60/3 S	162620	3 000	200	3.37	4 / 12	11 800
KBP300H60/3 S	162630	3 000	300	3.93	2 / 6	17 800
KBP400H60/3 S	162040	3 000	400	5.06	2 / 6	23 800
KBP500H60/3 S	162050	3 000	500	6.19	2 / 6	29 800
KBP600H60/3 S	162060	3 000	600	7.32	2 / 6	35 800

Graf zaťaženia

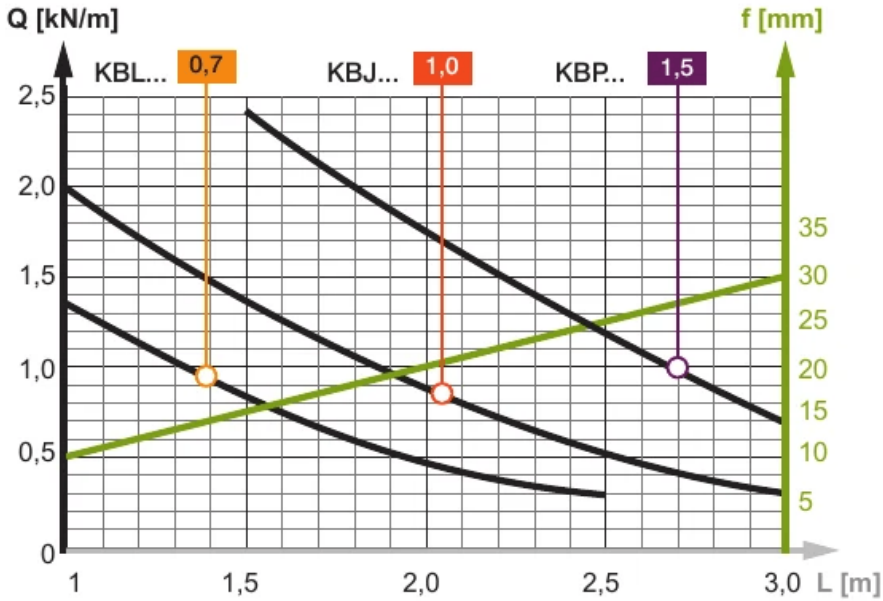

Popis grafu:

Q - os prípustného zaťaženia

krivka zaťaženia

f - os prehnutia

línia prehnutia

L - os rozstupu podpier