KB...H50 Žľab

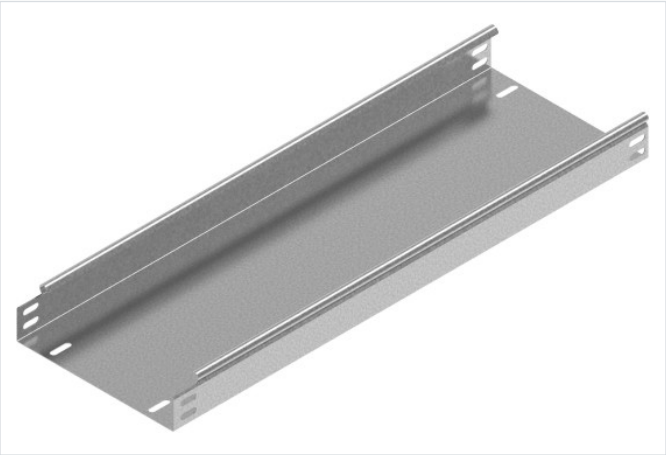

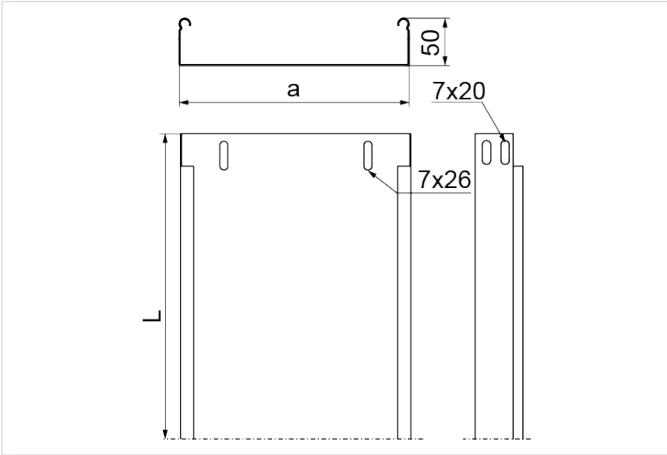

- Vedenie káblovej trasy

Materiál

- S - oceľ pozinkovaná metódou Sendzimir STN EN 10346:2015

Dostupné povrchové úpravy:

- F - žiarovo zinkovaná oceľ STN EN ISO 1461:2023
- E - nerezová oceľ
- L - lakovanie v štandardnej farbe RAL

Doplňujúce informácie

- Systém bez spojok – spájanie žľabov zasunutím jedného do druhého a zoskrutkovaním skrutkami SGKM6x12 alebo SGM6x12
- Pri použití náhrady s inou výškou musia všetky prvky systému zodpovedať tomuto parametru
- Variant F dostupný pri objednávkach nad 300 m

Poznámka

- Nosný systém káblových žľabov bez spojok. Voliteľné spájanie žľabov zasunutím jedného do druhého a skrutkovaním. Spojky odporúčame používať len pri vysokom zaťažení.

Verzie

Symbol	Hrúbka plechu	Katalógové číslo	Šírka a (mm)	Dĺžka L (mm)	Hmotnosť (1 m) (kg)	Množstvo v balení (ks / m)	Účinný prierez (mm²)
HRÚBKA PLECHU: 0.7 MM							
KBL50H50/3 S	0.7 mm	152005	50	3 000	0.94	4 / 12	2 300
KBL100H50/3 S	0.7 mm	152010	100	3 000	1.21	4 / 12	4 800
KBL200H50/3 S	0.7 mm	152020	200	3 000	1.77	4 / 12	9 800
KBL300H50/3 S	0.7 mm	152030	300	3 000	2.23	2 / 6	14 800
HRÚBKA PLECHU: 1.0 MM							
KBJ50H50/3 S	1.0 mm	152205	50	3 000	1.41	4 / 12	2 300
KBJ100H50/3 S	1.0 mm	152210	100	3 000	1.63	4 / 12	4 800
KBJ150H50/3 S	1.0 mm	152215	150	3 000	2.03	4 / 12	7 300
KBJ200H50/3 S	1.0 mm	152220	200	3 000	2.58	4 / 12	9 800
KBJ300H50/3 S	1.0 mm	152230	300	3 000	3.07	2 / 6	14 800

Graf zaťaženia

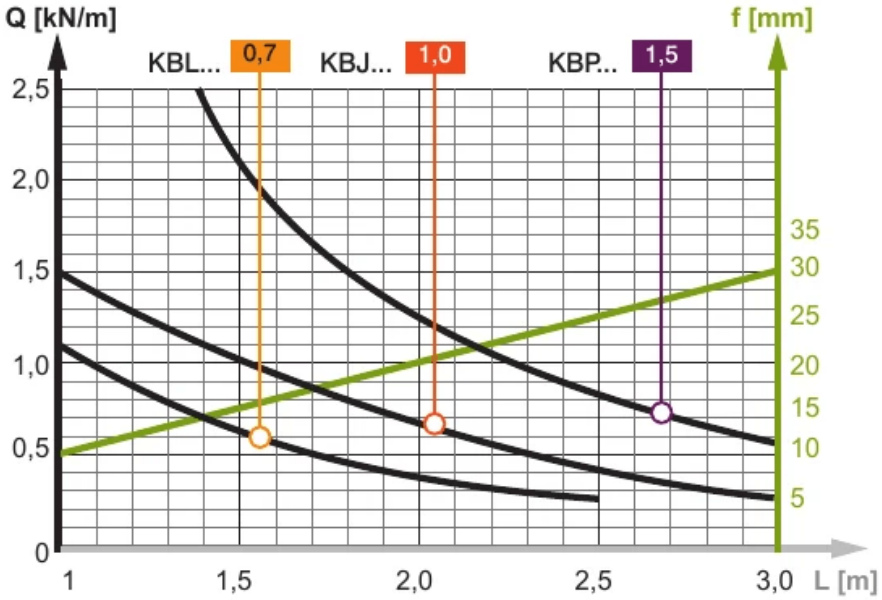

Popis grafu:

Q - os prípustného zaťaženia

krivka zaťaženia

f - os prehnutia

línia prehnutia

L - os rozstupu podpier