KB...H100 Žľab

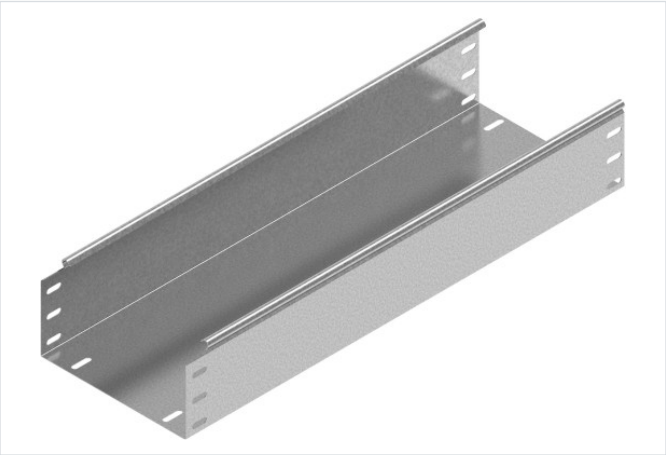

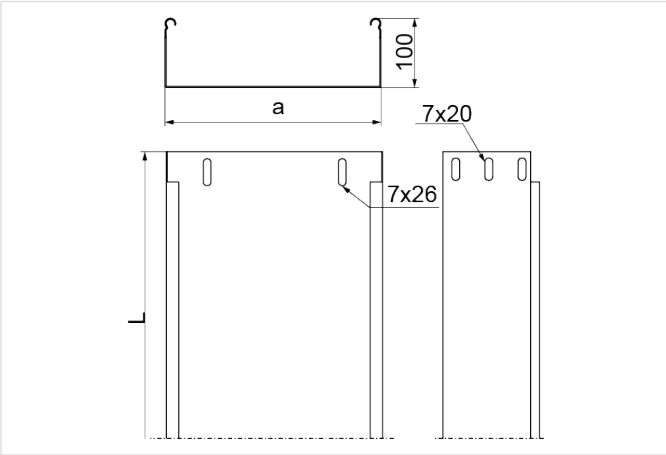

- Vedenie káblovej trasy

Materiál

- S - oceľ pozinkovaná metódou Sendzimir STN EN 10346:2015

Dostupné povrchové úpravy:

- F - žiarovo zinkovaná oceľ STN EN ISO 1461:2023
- E - nerezová oceľ
- L - lakovanie v štandardnej farbe RAL

Doplňujúce informácie

- Systém bez spojok – spájanie žľabov zasunutím jedného do druhého a zoskrutkovaním skrutkami SGKM6x12 alebo SGM6x12
- Pri použití náhrady s inou výškou musia všetky prvky systému zodpovedať tomuto parametru

Poznámka

- Nosný systém káblových žľabov bez spojok. Voliteľné spájanie žľabov zasunutím jedného do druhého a skrutkovaním. Spojky odporúčame používať len pri vysokom zaťažení.

Verzie

Symbol	Hrúbka plechu	Katalógové číslo	Šírka a (mm)	Dĺžka L (mm)	Hmotnosť (1 m) (kg)	Množstvo v balení (ks / m)	Účinný prierez (mm²)
HRÚBKA PLECHU: 0.7 MM							
KBL100H100/3 S	0.7 mm	111410	100	3 000	1.85	4 / 12	9 800
KBL200H100/3 S	0.7 mm	111420	200	3 000	2.42	4 / 12	19 800
KBL300H100/3 S	0.7 mm	111430	300	3 000	2.99	4 / 12	29 800
HRÚBKA PLECHU: 1.0 MM							
KBJ100H100/3 S	1.0 mm	111610	100	3 000	2.54	4 / 12	9 800
KBJ200H100/3 S	1.0 mm	111620	200	3 000	3.31	4 / 12	19 800
KBJ300H100/3 S	1.0 mm	111630	300	3 000	4.05	4 / 12	29 800
KBJ400H100/3 S	1.0 mm	111640	400	3 000	4.84	2 / 6	39 800

Graf zaťaženia

