KB...H60 Žľab

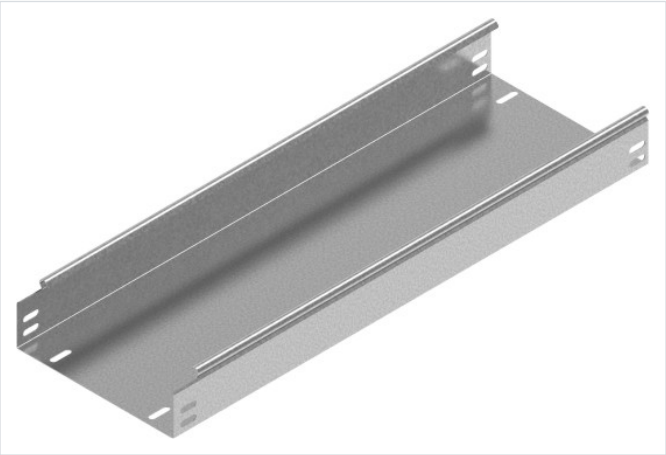

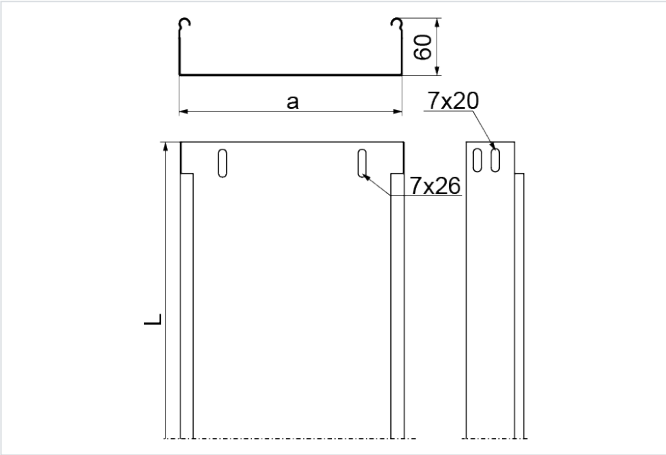

Funkčná odolnosť v požiari: E-90

- Vedenie káblovej trasy

Materiál

- S - oceľ pozinkovaná metódou Sendzimir STN EN 10346:2015

Dostupné povrchové úpravy:

- F - žiarovo zinkovaná oceľ STN EN ISO 1461:2023
- E - nerezová oceľ
- L - lakovanie v štandardnej farbe RAL
- Oceľ S250GD s povlakom: Magnelis®, MagiZinc®, PosMAC

Doplňujúce informácie

- Systém bez spojok – spájanie žľabov zasunutím jedného do druhého a zoskrutkovaním skrutkami SGKM6x12 alebo SGM6x12
- Pri použití náhrady s inou výškou musia všetky prvky systému zodpovedať tomuto parametru

Poznámka

- Systém bez spojok. Voliteľné spájanie žľabov zasunutím jedného do druhého a skrutkovaním. Spojky odporúčame používať len pri vysokom zaťažení.

Verzie

Symbol	Hrúbka plechu	Katalógové číslo	Šírka a (mm)	Dĺžka L (mm)	Hmotnosť (1 m) (kg)	Množstvo v balení (ks / m)	Účinný prierez (mm²)
MATERIÁL: S - OCEĽ POZINKOVANÁ METÓDOU SENDZIMIR · HRÚBKA PLECHU: 0.7 MM							
KBL50H60/3 S	0.7 mm	161824	50	3 000	1.10	4 / 12	2 900
KBL100H60/3 S	0.7 mm	162010	100	3 000	1.34	4 / 12	5 800
KBL150H60/3 S	0.7 mm	162015	150	3 000	1.62	4 / 12	8 800
KBL200H60/3 S	0.7 mm	162020	200	3 000	1.90	4 / 12	11 800
KBL300H60/3 S	0.7 mm	162030	300	3 000	2.47	2 / 6	17 800
MATERIÁL: S - OCEĽ POZINKOVANÁ METÓDOU SENDZIMIR · HRÚBKA PLECHU: 1.0 MM							
KBJ50H60/3 S	1.0 mm	162024	50	3 000	1.42	4 / 12	2 900
KBJ100H60/3 S	1.0 mm	162210	100	3 000	1.87	4 / 12	5 800
KBJ150H60/3 S	1.0 mm	162215	150	3 000	2.24	4 / 12	8 800
KBJ200H60/3 S	1.0 mm	162220	200	3 000	2.62	4 / 12	11 800
KBJ300H60/3 S	1.0 mm	162230	300	3 000	3.37	2 / 6	17 800
KBJ400H60/3 S	1.0 mm	161640	400	3 000	4.12	2 / 6	23 800
KBJ500H60/3 S	1.0 mm	161650	500	3 000	4.87	2 / 6	29 800
KBJ600H60/3 S	1.0 mm	161660	600	3 000	5.63	2 / 6	35 800

Symbol	Hrúbka plechu	Katalógové číslo	Šírka a (mm)	Dĺžka L (mm)	Hmotnosť (1 m) (kg)	Množstvo v balení (ks / m)	Účinný prierez (mm²)
MATERIÁL: MC - OCEĽ S POVLAKOM MAGNELIS® · HRÚBKA PLECHU: 0.7 MM							
KBL50H60/3 MC	0.7 mm	1618245	50	3 000	1.10	4 / 12	2 800
KBL100H60/3 MC	0.7 mm	1620105	100	3 000	1.34	4 / 12	5 800

Graf zaťaženia

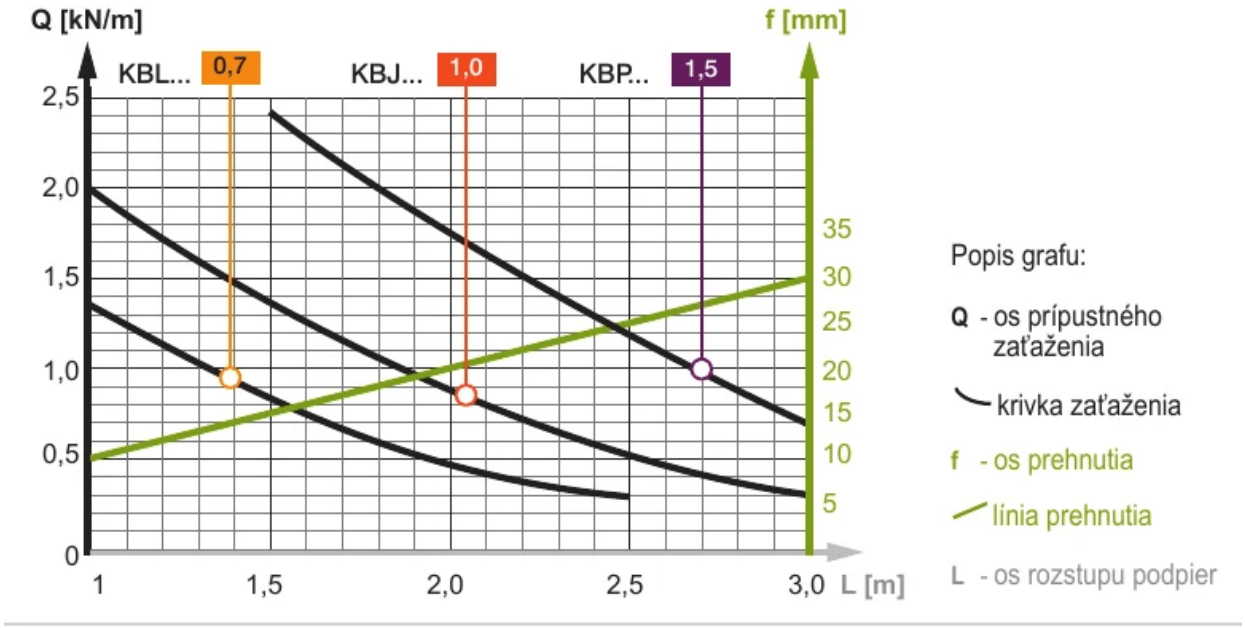

Príklady použitia

