KAP...H110 Žľab

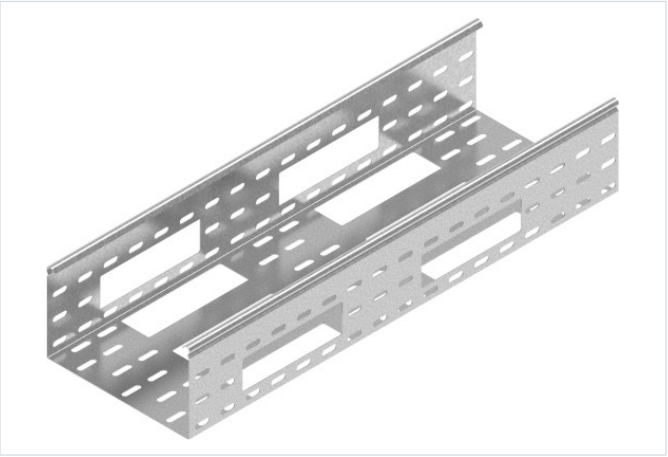

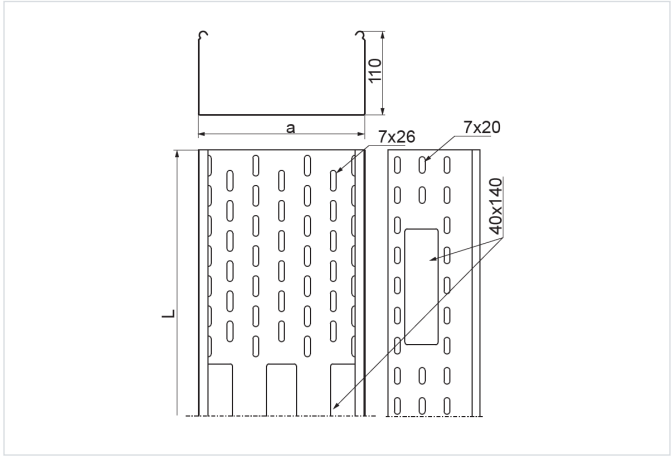

Hrúbka plechu: 1.5 mm

- Vedenie káblovej trasy

Materiál

- S - oceľ pozinkovaná metódou Sendzimir STN EN 10346:2015

Dostupné povrchové úpravy:

- F - žiarovo zinkovaná oceľ STN EN ISO 1461:2023
- E - nerezová oceľ
- L - lakovanie v štandardnej farbe RAL

Doplňujúce informácie

- Spájanie iba pomocou spojok (chýbajúci výsek na boku žľabu)
- Na montáž použite skrutky SGKM6x12 alebo SGM6x12
- Veľké otvory v dne a bokoch žľabu umožňujú jednoduché vyvedenie káblov v ľubovoľnom mieste káblovej trasy
- Variant E pre hrúbku ≥ 1,2 mm – bez prelisov na zacvaknutie krytu
- Variant F dostupný pri objednávkach nad 300 m

Verzie

Symbol	Katalógové číslo	Šírka a (mm)	Dĺžka L (mm)	Hmotnosť (1 m) (kg)	Množstvo v balení (ks / m)	Účinný prierez (mm²)
KAP100H110/3 S	181516	100	3 000	3.11	4 / 12	10 800
KAP150H110/3 S	181616	150	3 000	3.58	4 / 12	16 300
KAP200H110/3 S	181716	200	3 000	3.89	4 / 12	21 800
KAP300H110/3 S	181816	300	3 000	4.91	4 / 12	32 800
KAP400H110/3 S	181916	400	3 000	5.80	1 / 3	43 800

Graf zaťaženia

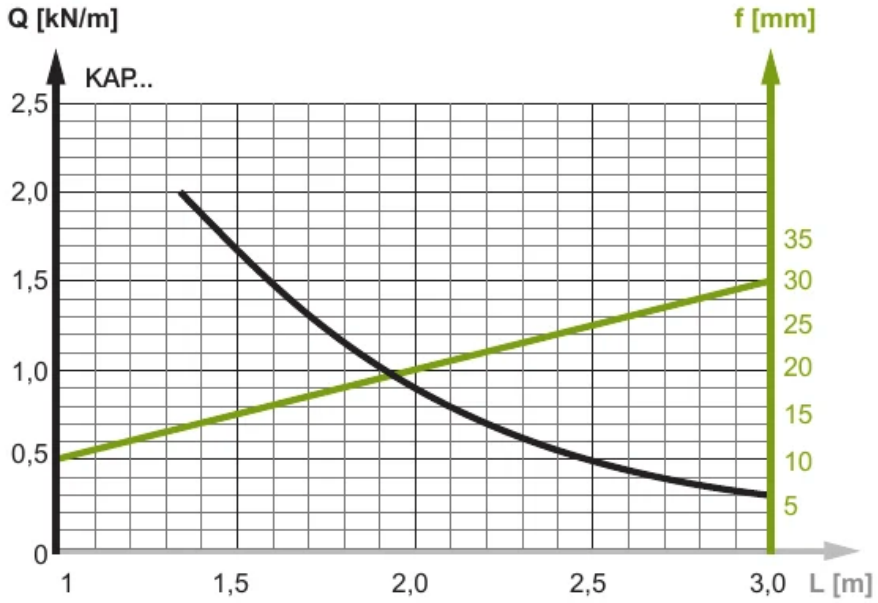

Popis grafu:

Q - os prípustného zaťaženia

krivka zaťaženia

f - os prehnutia

línia prehnutia

L - os rozstupu podpier