KA...H60 Žľab

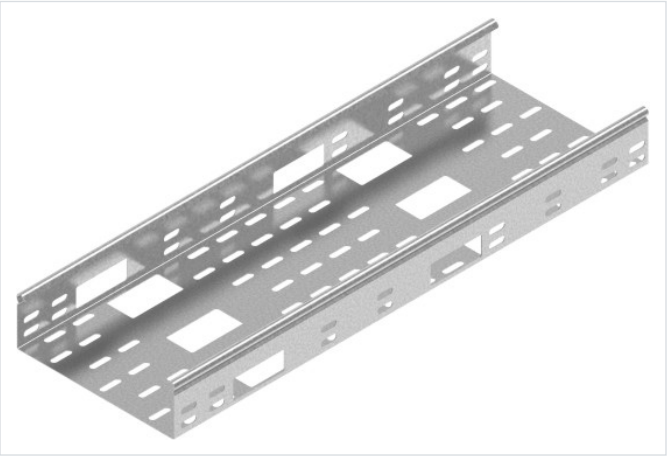

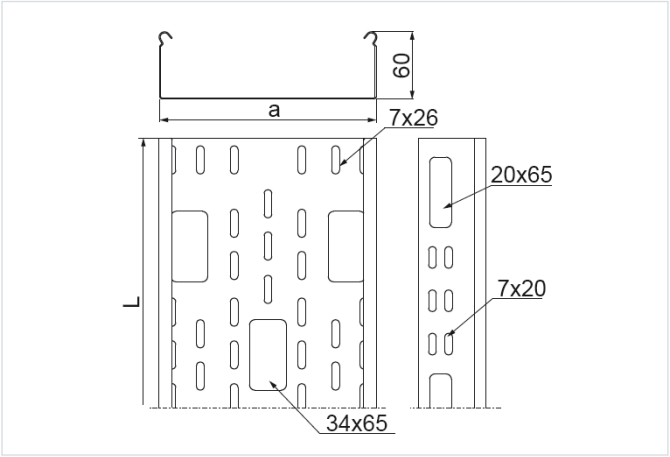

- Vedenie káblovej trasy

Materiál

- S - oceľ pozinkovaná metódou Sendzimir STN EN 10346:2015

Dostupné povrchové úpravy:

- F - žiarovo zinkovaná oceľ STN EN ISO 1461:2023
- E - nerezová oceľ
- L - lakovanie v štandardnej farbe RAL

Doplňujúce informácie

- Spájanie iba pomocou spojok (chýbajúci výsek na boku žľabu)
- Na montáž použite skrutky SGKM6x12 alebo SGM6x12
- Veľké otvory v dne a bokoch žľabu umožňujú jednoduché vyvedenie káblov v ľubovoľnom mieste káblovej trasy
- Variant F dostupný pri objednávkach nad 300 m
- Variant E pre hrúbku ≥ 1,2 mm – bez prelisov na zacvaknutie krytu

Verzie

Symbol	Hrúbka plechu	Katalógové číslo	Šírka a (mm)	Dĺžka L (mm)	Hmotnosť (1 m) (kg)	Množstvo v balení (ks / m)	Účinný prierez (mm²)
HRÚBKA PLECHU: 1.0 MM							
KAJ50H60/3 S	1.0 mm	170716	50	3 000	1.18	4 / 12	2 900
KAJ100H60/3 S	1.0 mm	170816	100	3 000	1.47	4 / 12	5 800
KAJ150H60/3 S	1.0 mm	170916	150	3 000	1.79	4 / 12	8 800
KAJ200H60/3 S	1.0 mm	171016	200	3 000	2.07	4 / 12	11 800
KAJ300H60/3 S	1.0 mm	171116	300	3 000	2.69	2 / 6	17 800
KAJ400H60/3 S	1.0 mm	171216	400	3 000	3.29	2 / 6	23 800
HRÚBKA PLECHU: 1.5 MM							
KAP50H60/3 S	1.5 mm	171515	50	3 000	1.95	4 / 12	2 900
KAP100H60/3 S	1.5 mm	171516	100	3 000	2.21	4 / 12	5 800
KAP150H60/3 S	1.5 mm	171616	150	3 000	2.68	4 / 12	8 800
KAP200H60/3 S	1.5 mm	171716	200	3 000	3.11	4 / 12	11 800
KAP300H60/3 S	1.5 mm	171816	300	3 000	4.04	2 / 6	17 800
KAP400H60/3 S	1.5 mm	171916	400	3 000	4.98	2 / 6	23 800

Graf zaťaženia

