Káblové nosné systémy › Káblové žľaby › H30

ELL...H30 Prvok kĺbového oblúka



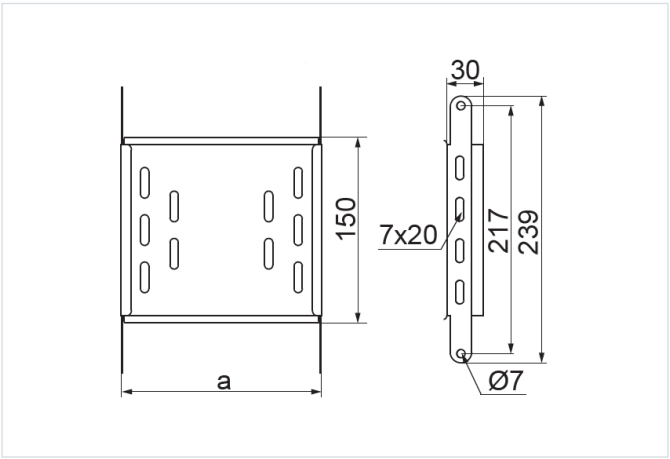

Hrúbka plechu: 0.7 mm

- Obchádzky pri vedení káblovej trasy.

Materiál

- S - oceľ pozinkovaná metódou Sendzimir STN EN 10346:2015

Dostupné povrchové úpravy:

- F - žiarovo zinkovaná oceľ STN EN ISO 1461:2023
- L - lakovanie v štandardnej farbe RAL

Doplňujúce informácie

- Vytváranie oblúkov s ľubovoľným polomerom pridaním kĺbových spojok

Verzie

Symbol	Katalógové číslo	Rozmer a (mm)	Hmotnosť 1 ks (kg)	Množstvo (ks)
ELL50H30 S	132505	50	0.16	1
ELL100H30 S	132510	100	0.22	1
ELL150H30 S	132515	150	0.26	1
ELL200H30 S	132520	200	0.35	1
ELL300H30 S	132530	300	0.47	1