EL...H110 Prvok kĺbového oblúka

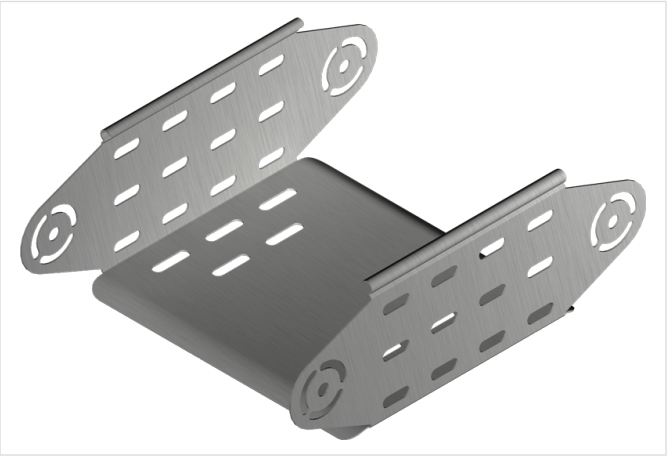

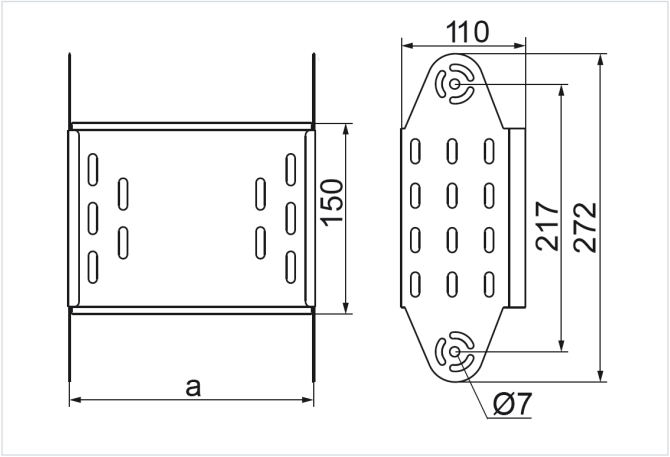

- Obchádzky pri vedení káblovej trasy.

Materiál

- S - oceľ pozinkovaná metódou Sendzimir STN EN 10346:2015

Dostupné povrchové úpravy:

- F - žiarovo zinkovaná oceľ STN EN ISO 1461:2023
- E - nerezová oceľ
- L - lakovanie v štandardnej farbe RAL

Doplňujúce informácie

- Montáž skrutkami SGKM6x12 alebo SGM6x12

Verzie

Symbol	Hrúbka plechu	Hmotnosť 1 ks (kg)	Katalógové číslo	Množstvo (ks)	Rozmer a (mm)
HRÚBKA PLECHU: 1.0 MM					
ELJ100H110 S	1.0 mm	0.57	123510	1	100
ELJ150H110 S	1.0 mm	0.67	123515	1	150
ELJ200H110 S	1.0 mm	0.75	123520	1	200
ELJ300H110 S	1.0 mm	0.92	123530	1	300
HRÚBKA PLECHU: 1.5 MM					
ELP400H110 S	1.5 mm	1.63	123640	1	400
ELP500H110 S	1.5 mm	1.88	123650	1	500
ELP600H110 S	1.5 mm	2.11	123660	1	600