EL...H100 Prvok kĺbového oblúka

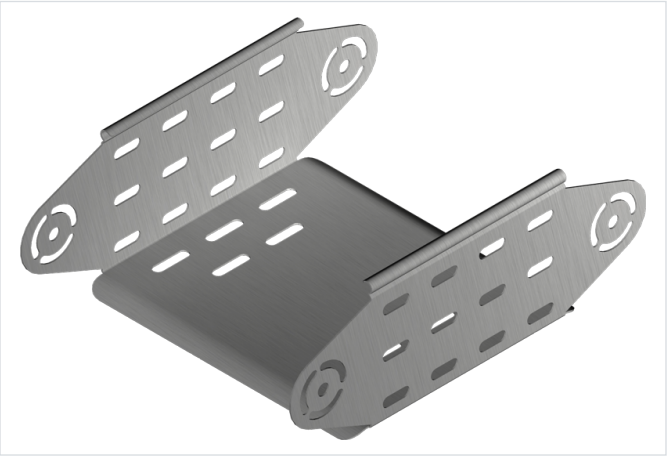

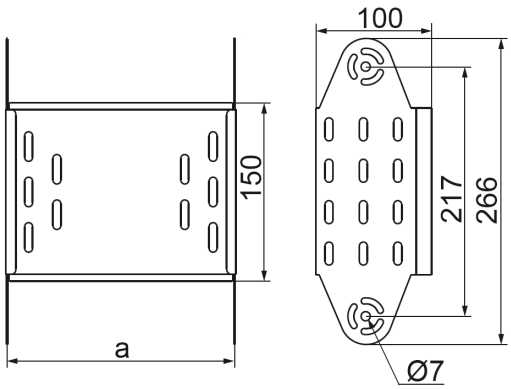

- Obchádzky pri vedení káblovej trasy.

Materiál

- S - oceľ pozinkovaná metódou Sendzimir STN EN 10346:2015

Dostupné povrchové úpravy:

- F - žiarovo zinkovaná oceľ STN EN ISO 1461:2023
- E - nerezová oceľ
- L - lakovanie v štandardnej farbe RAL

Doplňujúce informácie

- Možnosť vytvárania nastaviteľných vertikálnych kolien s ľubovoľným vnútorným polomerom pridávaním prvkov kolena.

Verzie

Symbol	Hrúbka plechu	Hmotnosť 1 ks (kg)	Katalógové číslo	Množstvo (ks)	Rozmer a (mm)
HRÚBKA PLECHU: 1.0 MM					
ELJ100H100 S	1.0 mm	0.54	113510	1	100
ELJ150H100 S	1.0 mm	0.63	113515	1	150
ELJ200H100 S	1.0 mm	0.71	113520	1	200
ELJ300H100 S	1.0 mm	0.88	113530	1	300
HRÚBKA PLECHU: 1.5 MM					
ELP400H100 S	1.5 mm	1.57	113640	1	400
ELP500H100 S	1.5 mm	1.82	113650	1	500
ELP600H100 S	1.5 mm	2.06	113660	1	600