EL...H60 Prvok kĺbového oblúka

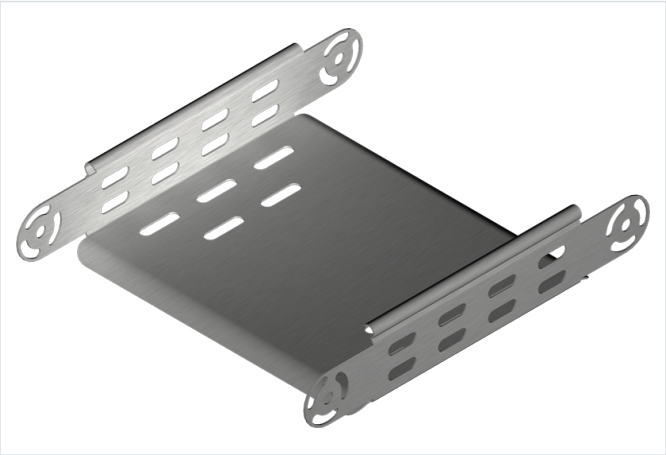

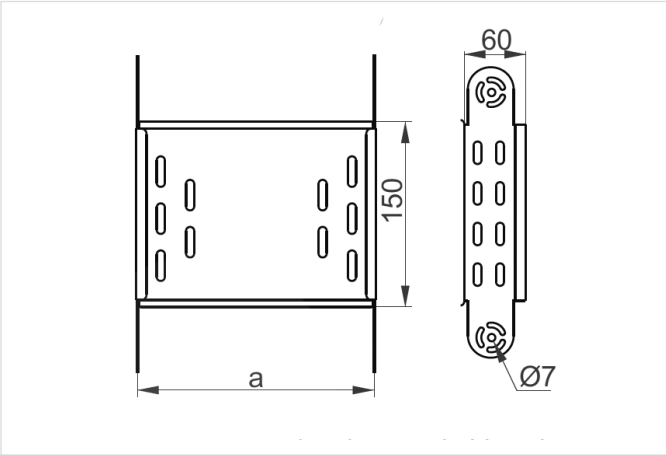

Nový výrobok: áno
Funkčná odolnosť v požiari: E-90

- Obchádzky pri vedení káblovej trasy.

Materiál

- S - oceľ pozinkovaná metódou Sendzimir STN EN 10346:2015

Dostupné povrchové úpravy:

- F - žiarovo zinkovaná oceľ STN EN ISO 1461:2023
- E - nerezová oceľ
- L - lakovanie v štandardnej farbe RAL

Doplňujúce informácie

- Montáž skrutkami SGKM6x12 alebo SGM6x12

Verzie

Symbol	Hrúbka plechu	Šírka a (mm)	Hmotnosť 1 ks (kg)	Katalógové číslo	Množstvo (ks)
HRÚBKA PLECHU: 1.0 MM					
ELJ50H60 S	1.0 mm	50	0.32	168524	1
ELJ100H60 S	1.0 mm	100	0.41	167610	1
ELJ150H60 S	1.0 mm	150	0.50	167615	1
ELJ200H60 S	1.0 mm	200	0.58	167620	1
ELJ300H60 S	1.0 mm	300	0.74	167630	1
HRÚBKA PLECHU: 1.5 MM					
ELP400H60 S	1.5 mm	400	1.37	164240	1
ELP500H60 S	1.5 mm	500	1.62	164250	1
ELP600H60 S	1.5 mm	600	1.86	164260	1