EL...H50 Prvok kĺbového oblúka

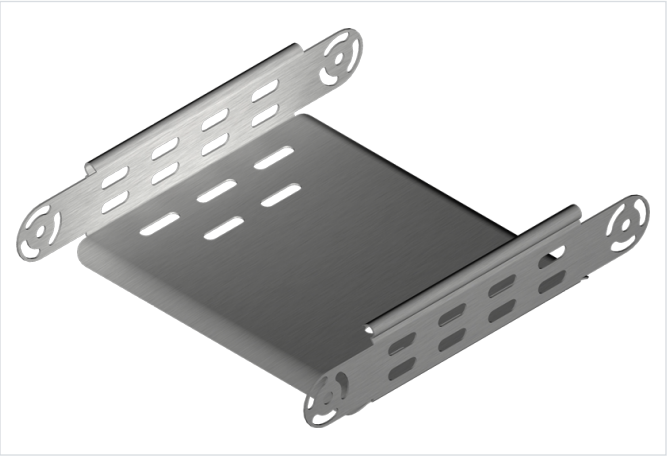

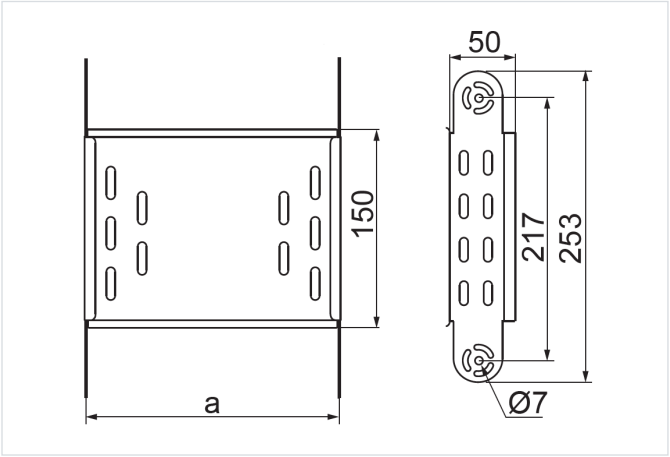

- Obchádzky pri vedení káblovej trasy.

Materiál

- S - oceľ pozinkovaná metódou Sendzimir STN EN 10346:2015

Dostupné povrchové úpravy:

- F - žiarovo zinkovaná oceľ STN EN ISO 1461:2023
- E - nerezová oceľ
- L - lakovanie v štandardnej farbe RAL

Doplňujúce informácie

- Možnosť vytvárania nastaviteľných vertikálnych kolien s ľubovoľným vnútorným polomerom pridávaním prvkov kolena.

Verzie

Symbol	Hrúbka plechu	Hmotnosť 1 ks (kg)	Katalógové číslo	Množstvo (ks)	Rozmer a (mm)
HRÚBKA PLECHU: 1.0 MM					
ELJ50H50 S	1.0 mm	0.29	157605	1	50
ELJ100H50 S	1.0 mm	0.38	157610	1	100
ELJ150H50 S	1.0 mm	0.46	157615	1	150
ELJ200H50 S	1.0 mm	0.55	157620	1	200
ELJ300H50 S	1.0 mm	0.71	157630	1	300
HRÚBKA PLECHU: 1.5 MM					
ELP400H50 S	1.5 mm	1.32	154240	1	400
ELP500H50 S	1.5 mm	1.57	154250	1	500
ELP600H50 S	1.5 mm	1.82	154260	1	600