ELB...H110 Prvok kĺbového oblúka



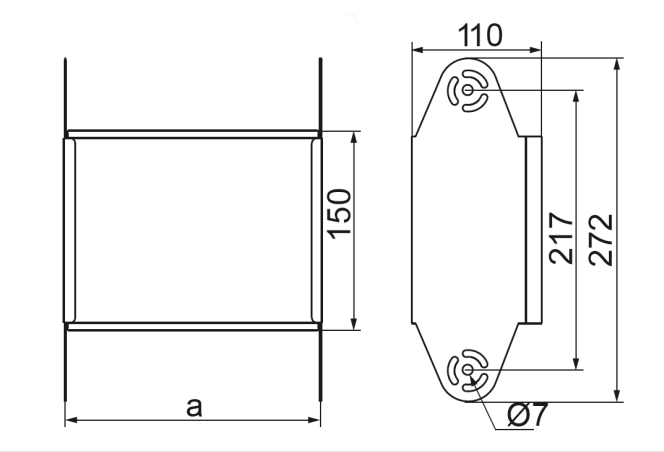

- Obchádzky pri vedení káblovej trasy.

Materiál

- S - oceľ pozinkovaná metódou Sendzimir STN EN 10346:2015

Dostupné povrchové úpravy:

- F - žiarovo zinkovaná oceľ STN EN ISO 1461:2023
- E - nerezová oceľ
- L - lakovanie v štandardnej farbe RAL

Doplňujúce informácie

- Montáž skrutkami SGKM6x12 alebo SGM6x12

Verzie

Symbol	Hrúbka plechu	Hmotnosť 1 ks (kg)	Katalógové číslo	Množstvo (ks)	Rozmer a (mm)
HRÚBKA PLECHU: 1.0 MM					
ELBJ100H110 S	1.0 mm	0.59	127510	1	100
ELBJ150H110 S	1.0 mm	0.70	127515	1	150
ELBJ200H110 S	1.0 mm	0.78	127520	1	200
ELBJ300H110 S	1.0 mm	0.95	127530	1	300
HRÚBKA PLECHU: 1.5 MM					
ELBP400H110 S	1.5 mm	1.70	127640	1	400
ELBP500H110 S	1.5 mm	1.96	127650	1	500
ELBP600H110 S	1.5 mm	2.20	127660	1	600