ELB...H100 Prvok kĺbového oblúka



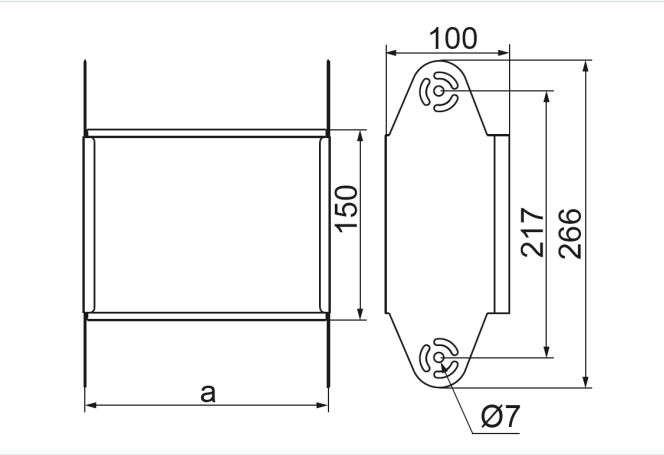

- Obchádzky pri vedení káblovej trasy.

Materiál

- S - oceľ pozinkovaná metódou Sendzimir STN EN 10346:2015

Dostupné povrchové úpravy:

- F - žiarovo zinkovaná oceľ STN EN ISO 1461:2023
- E - nerezová oceľ
- L - lakovanie v štandardnej farbe RAL

Doplňujúce informácie

- Možnosť vytvárania nastaviteľných vertikálnych kolien s ľubovoľným vnútorným polomerom pridávaním prvkov kolena.

Verzie

Symbol	Hrúbka plechu	Hmotnosť 1 ks (kg)	Katalógové číslo	Množstvo (ks)	Rozmer a (mm)
HRÚBKA PLECHU: 1.0 MM					
ELBJ100H100 S	1.0 mm	0.56	117510	1	100
ELBJ150H100 S	1.0 mm	0.65	117515	1	150
ELBJ200H100 S	1.0 mm	0.74	117520	1	200
ELBJ300H100 S	1.0 mm	0.91	117530	1	300
HRÚBKA PLECHU: 1.5 MM					
ELBP400H100 S	1.5 mm	1.64	117640	1	400
ELBP500H100 S	1.5 mm	1.90	117650	1	500
ELBP600H100 S	1.5 mm	2.15	117660	1	600