Káblové nosné systémy › Káblové žľaby › H30

CZKL...H30 Križovatka

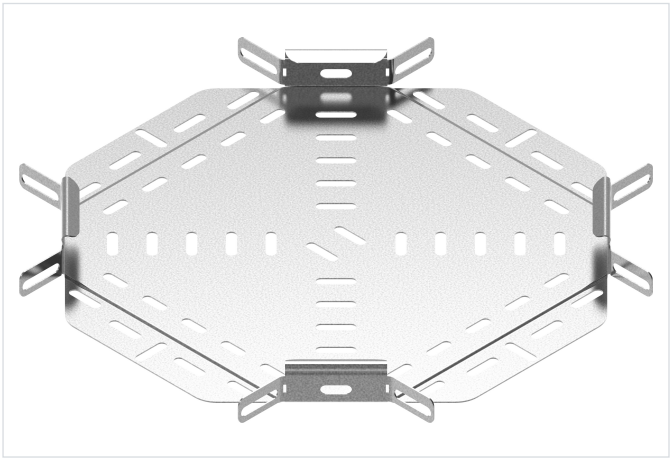

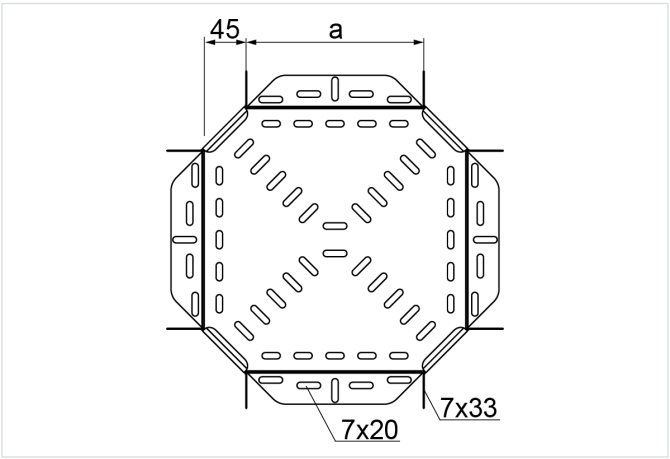

Hrúbka plechu: 0.7 mm

- Rozbočovanie káblových trás.

Materiál

- S - oceľ pozinkovaná metódou Sendzimir STN EN 10346:2015

Dostupné povrchové úpravy:

- F - žiarovo zinkovaná oceľ STN EN ISO 1461:2023
- L - lakovanie v štandardnej farbe RAL

Doplňujúce informácie

- Montáž skrutkami SGKM6x12 alebo SGM6x12

Poznámka

- Integrované spojky. Montáž bez ďalších spojok.

Verzie

Symbol	Katalógové číslo	Rozmer a (mm)	Hmotnosť 1 ks (kg)	Množstvo (ks)
CZKL50H30 S	131905	50	0.16	1
CZKL100H30 S	131910	100	0.24	1
CZKL150H30 S	131915	150	0.35	1
CZKL200H30 S	131920	200	0.51	1
CZKL300H30 S	131930	300	0.97	1