Káblové nosné systémy › Káblové žľaby › H42

CZK...H42 Križovatka

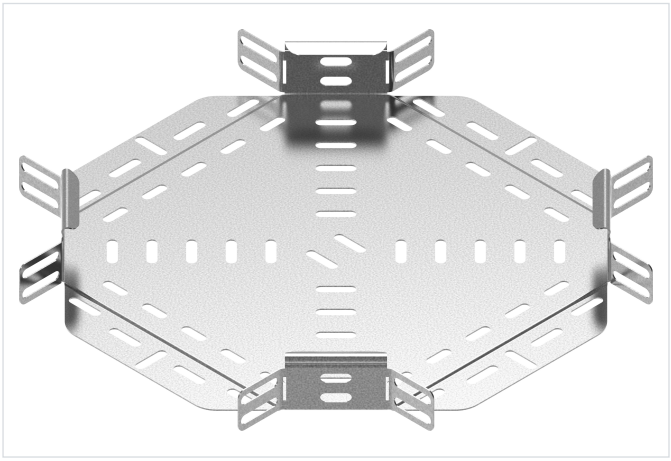

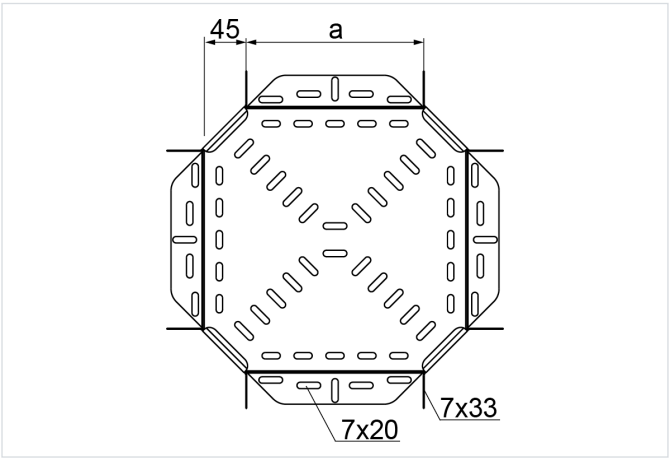

Funkčná odolnosť v požiari: E-90

- Rozbočovanie káblových trás.

Materiál

- S - oceľ pozinkovaná metódou Sendzimir STN EN 10346:2015

Dostupné povrchové úpravy:

- F - žiarovo zinkovaná oceľ STN EN ISO 1461:2023
- E - nerezová oceľ
- L - lakovanie v štandardnej farbe RAL

Doplňujúce informácie

- Montáž skrutkami SGKM6x12 alebo SGM6x12
- E90 – platí len pre šírku 100 mm

Poznámka

- Integrované spojky. Montáž bez ďalších spojok.

Verzie

Symbol	Hrúbka plechu	Katalógové číslo	Rozmer a (mm)	Hmotnosť 1 ks (kg)	Množstvo (ks)
HRÚBKA PLECHU: 0.7 MM					
CZKL50H42 S	0.7 mm	142705	50	0.17	1
CZKL100H42 S	0.7 mm	142710	100	0.26	1
CZKL150H42 S	0.7 mm	142715	150	0.37	1
CZKL200H42 S	0.7 mm	142720	200	0.52	1
CZKL300H42 S	0.7 mm	142730	300	1.03	1
HRÚBKA PLECHU: 1.0 MM					
CZKJ400H42 S	1.0 mm	146440	400	1.85	1
CZKJ500H42 S	1.0 mm	146450	500	2.47	1
CZKJ600H42 S	1.0 mm	146460	600	3.01	1