Káblové nosné systémy › Káblové žľaby › H42

CZKBL...H42 Križovatka

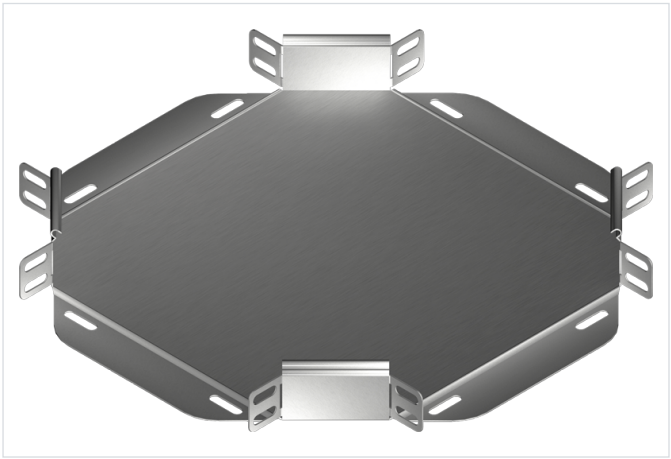

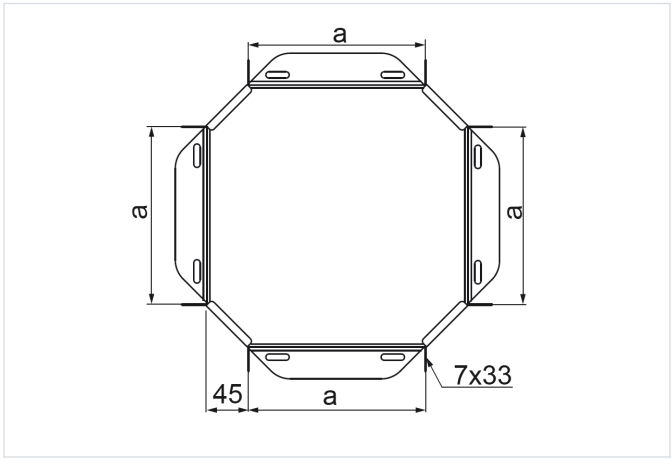

Hrúbka plechu: 0.7 mm

- Rozbočovanie káblových trás.

Materiál

- S - oceľ pozinkovaná metódou Sendzimir STN EN 10346:2015

Dostupné povrchové úpravy:

- F - žiarovo zinkovaná oceľ STN EN ISO 1461:2023
- E - nerezová oceľ
- L - lakovanie v štandardnej farbe RAL

Doplňujúce informácie

- Montáž skrutkami SGKM6x12 alebo SGM6x12

Poznámka

- Integrované spojky. Montáž bez ďalších spojok.

Verzie

Symbol	Katalógové číslo	Rozmer a (mm)	Hmotnosť 1 ks (kg)	Množstvo (ks)
CZKBL50H42 S	140903	50	0.17	1
CZKBL100H42 S	141103	100	0.27	1
CZKBL200H42 S	141403	200	0.53	1
CZKBL300H42 S	141603	300	1.05	1