Káblové nosné systémy › Káblové žľaby › H60

BZKN... Koncový plech

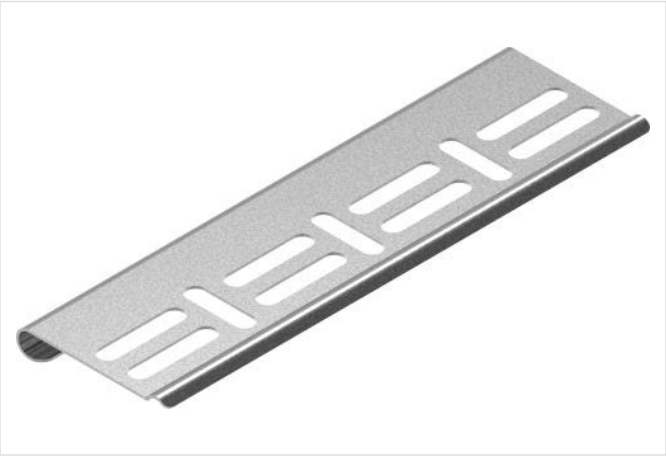

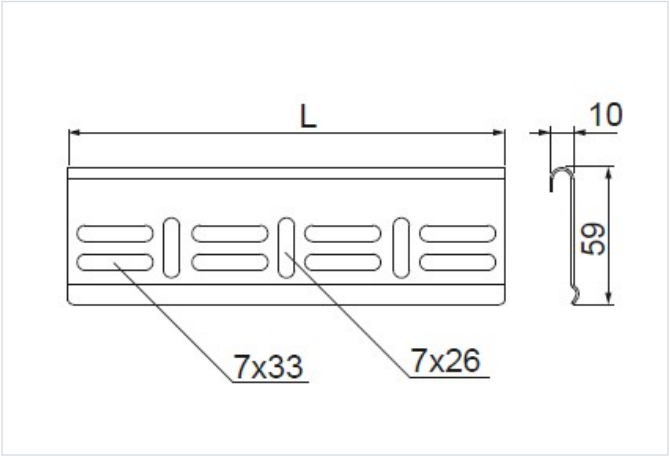

Hrúbka plechu: 1.0 mm
Nový výrobok: áno

- Ochrana vodičov pred poškodením na konci žľabu.

Materiál

- S - oceľ pozinkovaná metódou Sendzimir STN EN 10346:2015

Na objednávku:

- F - oceľ žiarovo zinkovaná ponorom STN EN ISO 1461:2023
- E - nerezová oceľ
- L - lakovanie v štandardnej palete RAL

Doplňujúce informácie

Montáž skrutkami SGKM6x12 alebo SGM6x12 pre šírku:

- 50 mm - 1 alebo 2 sady,
- 100-300 mm - 2 sady,
- 300-600 mm - 3 sady.

Verzie

Symbol	Katalógové číslo	Dĺžka L (mm)	Hmotnosť 1 ks (kg)	Množstvo (ks)
BZKN50 S	100157	45	0.02	100
BZK100 S	100158	90	0.04	100
BZKN150 S	100159	140	0.06	100
BZKN200 S	100163	190	0.08	100
BZKN300 S	100164	290	0.12	100
BZKN400 S	100165	390	0.16	30
BZKN500 S	100166	490	0.19	30
BZKN600 S	100167	590	0.23	30

Príklady použitia

