BZK... Ukončovací plech

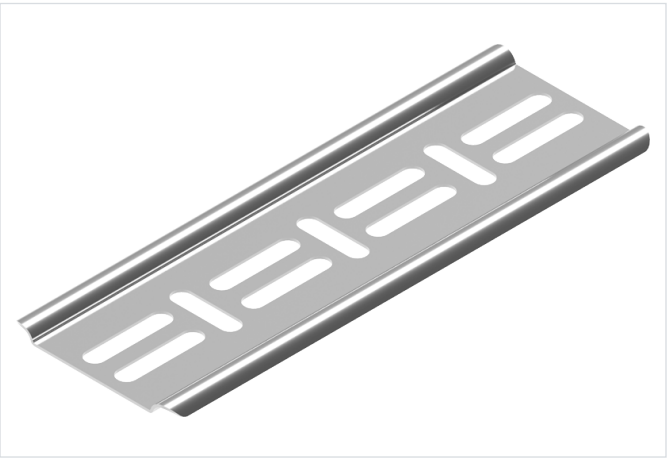

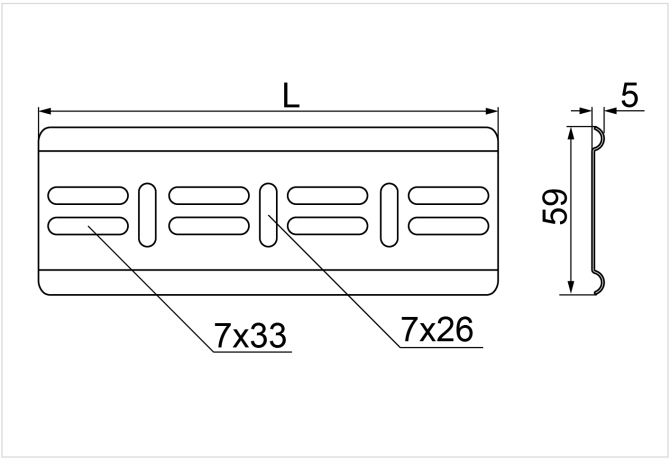

Hrúbka plechu: 1.0 mm
Funkčná odolnosť v požiari: E-90

- Ochrana káblov pred poškodením na koncoch žľabu.

Materiál

- S - oceľ pozinkovaná metódou Sendzimir STN EN 10346:2015
- MC - oceľ s povlakom Magnelis®

Dostupné povrchové úpravy:

- F - žiarovo zinkovaná oceľ STN EN ISO 1461:2023
- E - nerezová oceľ
- L - lakovanie v štandardnej farbe RAL

Doplňujúce informácie

- Montáž skrutkami SGKM6x12 alebo SGM6x12 podľa šírky: 100–200 mm – 2 sady, 300–400 mm – 3 sady, 500–600 mm – 5 sád

Verzie

Symbol	Dĺžka L (mm)	Hmotnosť 1 ks (kg)	Katalógové číslo	Množstvo (ks)
MATERIÁL: S - OCEĽ POZINKOVANÁ METÓDOU SENDZIMIR				
BZK100 S	90	0.04	100210	100
BZK150 S	140	0.06	100215	100
BZK200 S	190	0.08	100220	100
BZK300 S	290	0.12	100230	100
BZK400 S	390	0.16	100240	30
BZK500 S	490	0.19	100250	30
BZK600 S	590	0.23	100260	30
MATERIÁL: MC - OCEĽ S POVLAKOM MAGNELIS®				
BZK100 MC	96	0.04	1002105	100
BZK200 MC	196	0.08	1002205	100
BZK300 MC	296	0.12	1002305	100
BZK400 MC	396	0.16	1002405	30
BZK500 MC	496	0.19	1002505	30
BZK600 MC	596	0.23	1002605	30