Káblové nosné systémy › Káblové žľaby › H110

BRZ...H110 Plech redukčný-ukončovací

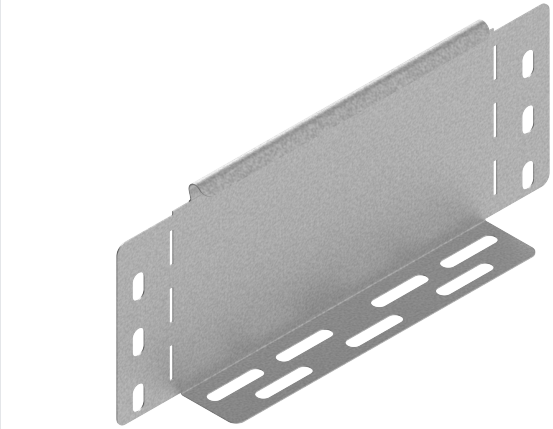

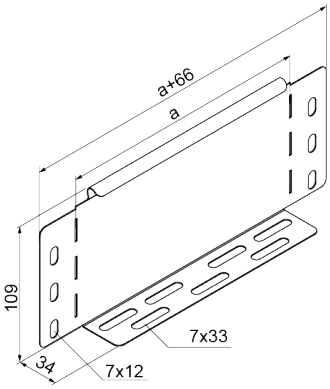

- Zmena šírky káblového žľabu alebo ukončenie žľabu (koncová záslepka).

Materiál

- S - oceľ pozinkovaná metódou Sendzimir STN EN 10346:2015

Dostupné povrchové úpravy:

- F - žiarovo zinkovaná oceľ STN EN ISO 1461:2023,
- E - nerezová oceľ,
- L - lakovanie v štandardnej farbe RAL

Doplňujúce informácie

- Montáž skrutkami SGKM6x12 alebo SGM6x12

Verzie

Symbol	Hrúbka plechu	Šírka a (mm)	Hmotnosť 1 ks (kg)	Katalógové číslo	Množstvo (ks)
HRÚBKA PLECHU: 1.0 MM					
BRZJ50H110 S	1.0 mm	48	0.11	139746	50
BRZJ100H110 S	1.0 mm	98	0.16	139747	50
BRZJ150H110 S	1.0 mm	148	0.22	139748	50
BRZJ200H110 S	1.0 mm	198	0.28	139749	30
BRZJ300H110 S	1.0 mm	298	0.40	139750	30
HRÚBKA PLECHU: 1.5 MM					
BRZP400H110 S	1.5 mm	397	0.76	139751	20
BRZP500H110 S	1.5 mm	497	0.93	139752	20
BRZP600H110 S	1.5 mm	597	1.08	139753	20

Príklady použitia

