Káblové nosné systémy › Káblové žľaby › H60

BRZ...H60 Plech redukčný-ukončovací

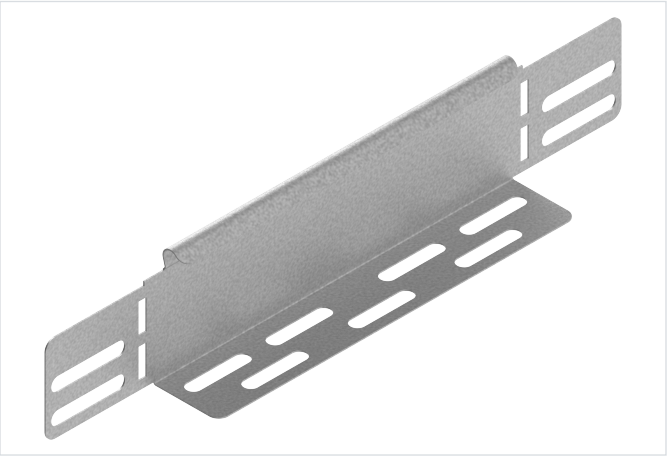

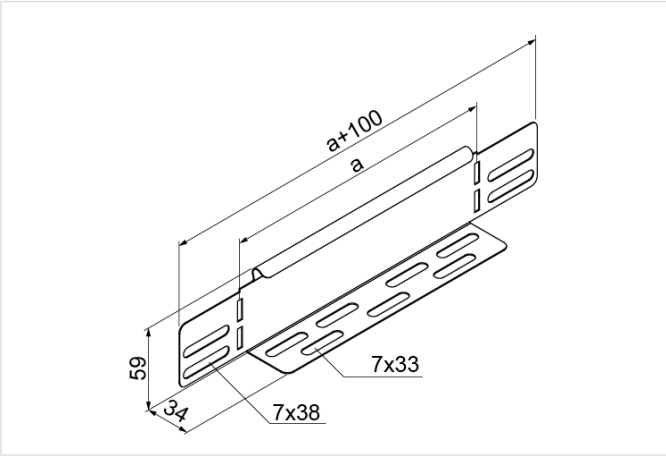

- Zmena šírky káblového žľabu alebo ukončenie žľabu (koncová záslepka).

Materiál

- S - oceľ pozinkovaná metódou Sendzimir STN EN 10346:2015

Dostupné povrchové úpravy:

- F - žiarovo zinkovaná oceľ STN EN ISO 1461:2023,
- E - nerezová oceľ,
- L - lakovanie v štandardnej farbe RAL

Doplňujúce informácie

- Montáž skrutkami SGKM6x12 alebo SGM6x12

Verzie

Symbol	Hrúbka plechu	Šírka a (mm)	Hmotnosť 1 ks (kg)	Katalógové číslo	Množstvo (ks)
HRÚBKA PLECHU: 1.0 MM					
BRZJ50H60 S	1.0 mm	48	0.07	139722	100
BRZJ100H60 S	1.0 mm	98	0.09	139723	100
BRZJ150H60 S	1.0 mm	148	0.13	139724	100
BRZJ200H60 S	1.0 mm	198	0.16	139725	50
BRZJ300H60 S	1.0 mm	298	0.26	139726	50
HRÚBKA PLECHU: 1.5 MM					
BRZP400H60 S	1.5 mm	397	0.43	139727	30
BRZP500H60 S	1.5 mm	497	0.57	139728	30
BRZP600H60 S	1.5 mm	597	0.67	139729	30

Príklady použitia

