BRZL...H30 Plech redukčný-ukončovací

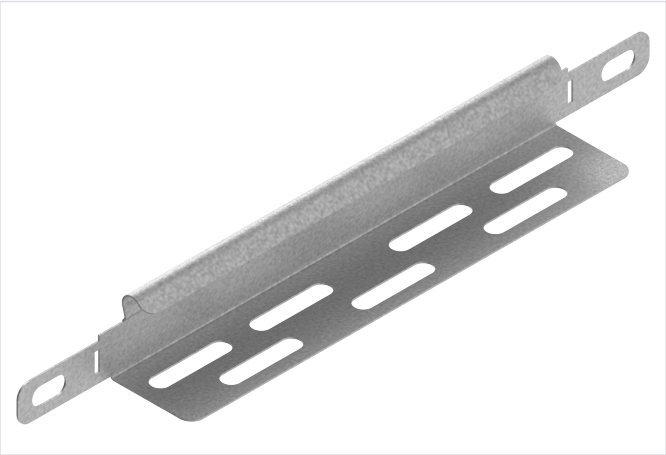

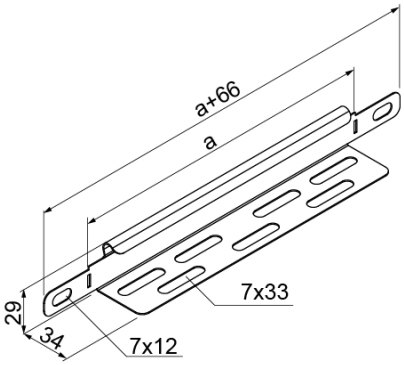

Hrúbka plechu: 0.7 mm

- Zmena šírky káblového žľabu alebo ukončenie žľabu (koncová záslepka).

Materiál

- S - oceľ pozinkovaná metódou Sendzimir STN EN 10346:2015

Dostupné povrchové úpravy:

- F - žiarovo zinkovaná oceľ STN EN ISO 1461:2023,
- E - nerezová oceľ,
- L - lakovanie v štandardnej farbe RAL

Doplňujúce informácie

- Montáž skrutkami SGKM6x12 alebo SGM6x12

Verzie

Symbol	Šírka a (mm)	Výška H (mm)	Hmotnosť 1 ks (kg)	Katalógové číslo	Množstvo (ks)
BRZL50H30 S	48	28	0.02	139701	100
BRZL100H30 S	98	28	0.04	139702	100
BRZL150H30 S	148	28	0.05	139703	100
BRZL200H30 S	198	28	0.06	139704	50
BRZL300H30 S	298	28	0.09	139705	50

Príklady použitia

