BRZ...H42 Plech redukčný-ukončovací

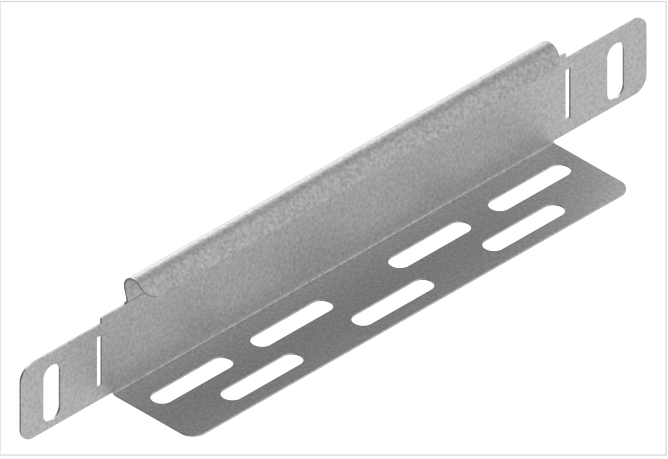

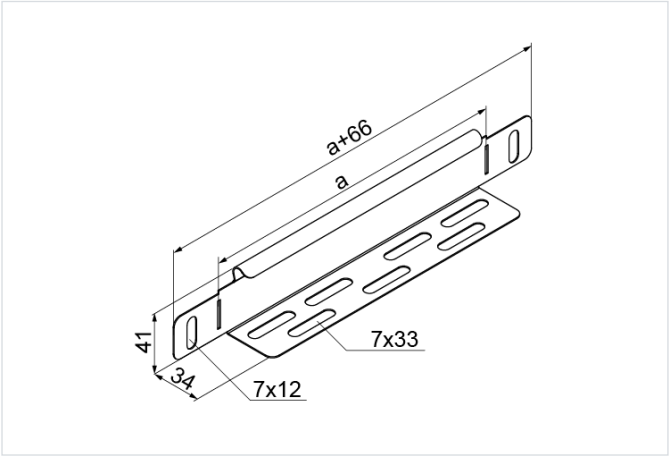

- Zmena šírky káblového žľabu alebo ukončenie žľabu (koncová záslepka).

Materiál

- S - oceľ pozinkovaná metódou Sendzimir STN EN 10346:2015

Dostupné povrchové úpravy:

- F - žiarovo zinkovaná oceľ STN EN ISO 1461:2023,
- E - nerezová oceľ,
- L - lakovanie v štandardnej farbe RAL

Doplňujúce informácie

- Montáž skrutkami SGKM6x12 alebo SGM6x12

Verzie

Symbol	Hrúbka plechu	Šírka a (mm)	Hmotnosť 1 ks (kg)	Katalógové číslo	Množstvo (ks)
HRÚBKA PLECHU: 0.7 MM					
BRZL50H42 S	0.7 mm	48	0.03	139706	100
BRZL100H42 S	0.7 mm	98	0.05	139707	100
BRZL150H42 S	0.7 mm	148	0.07	139708	100
BRZL200H42 S	0.7 mm	198	0.09	139709	50
BRZL300H42 S	0.7 mm	298	0.14	139710	50
HRÚBKA PLECHU: 1.0 MM					
BRZL400H42 S	1.0 mm	398	0.25	139711	100
BRZL500H42 S	1.0 mm	498	0.27	139712	100
BRZL600H42 S	1.0 mm	598	0.33	139713	100

Príklady použitia

