Káblové nosné systémy › Káblové žľaby › H30

# BP... Držiak inštalačnej škatule

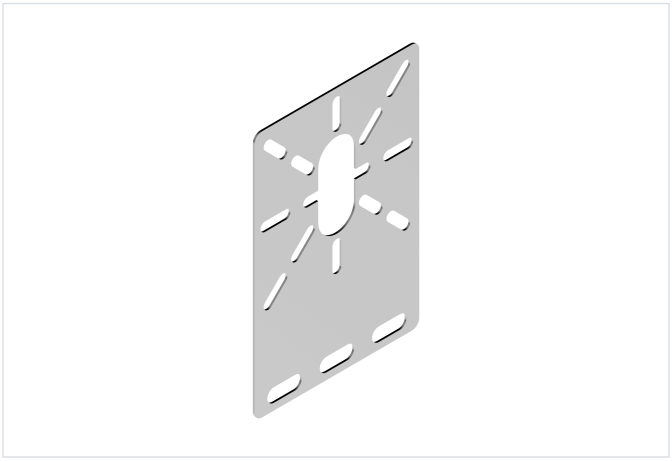

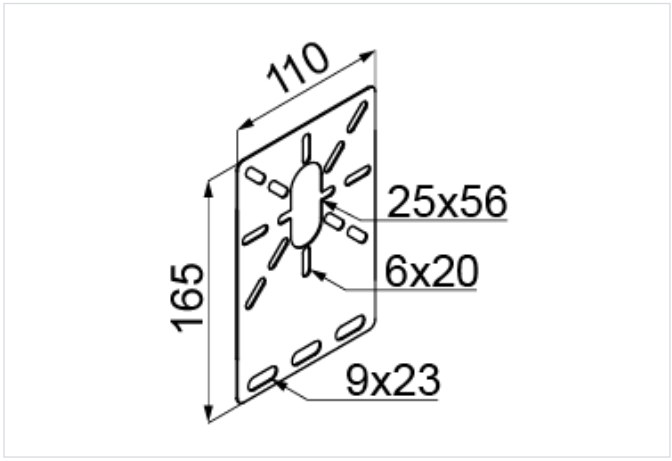


**Hrúbka plechu:** 1.2 mm

- Upevnenie prídavných krabíc k systémom káblových žľabov a rebríkov a k profilom C

## Materiál

- S - oceľ pozinkovaná metódou Sendzimir STN EN 10346:2015

Dostupné povrchové úpravy:

- F - žiarovo zinkovaná oceľ STN EN ISO 1461:2023
- E - nerezová oceľ
- L - lakovanie v štandardnej farbe RAL

## Verzie

| Symbol | Hmotnosť 1 ks (kg) | Katalógové číslo | Množstvo (ks) |
|---|---|---|---|
| **BP S** | 0.13 | 100200 | 50 |

## Príklady použitia

