Káblové nosné systémy › Káblové žľaby › H30

BKP... Držiak inštalačnej škatule

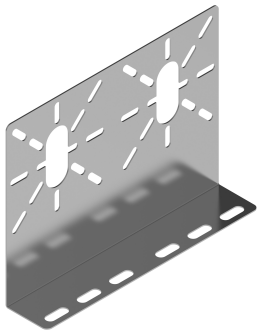

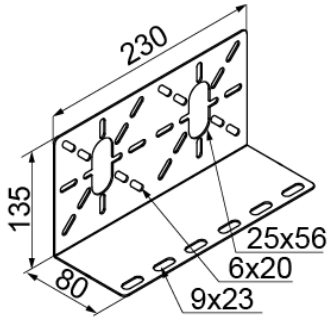

Hrúbka plechu: 1.2 mm

- Upevnenie prídavných krabíc k systémom káblových žľabov a rebríkov a k profilom C

Materiál

- S - oceľ pozinkovaná metódou Sendzimir STN EN 10346:2015

Dostupné povrchové úpravy:

- F - žiarovo zinkovaná oceľ STN EN ISO 1461:2023
- E - nerezová oceľ
- L - lakovanie v štandardnej farbe RAL

Verzie

Symbol	Hmotnosť 1 ks (kg)	Katalógové číslo	Množstvo (ks)
BKP S	0.32	100500	50

Príklady použitia

