TTSJ...H50 Horizontálny T-kus

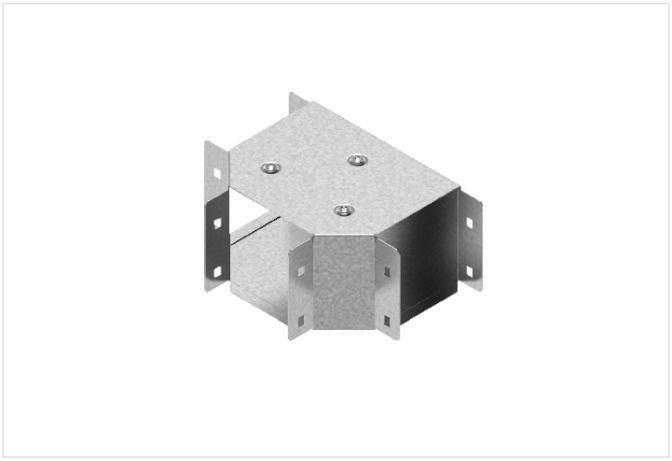

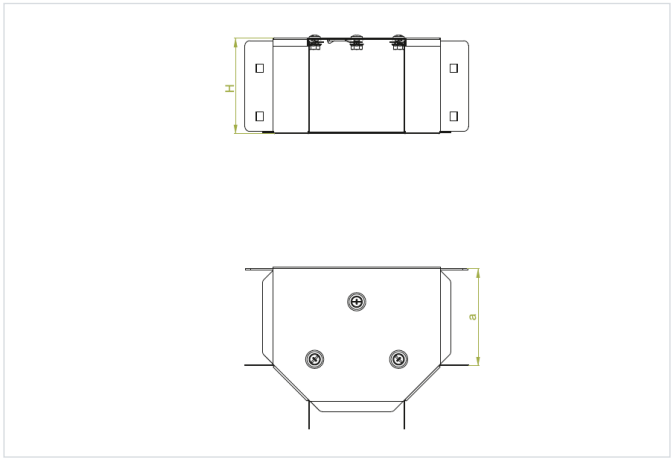

Hrúbka plechu: 1.0 mm

- Rozbočovanie káblových trás.

Materiál

- S - oceľ pozinkovaná metódou Sendzimir STN EN 10346:2015

Dostupné povrchové úpravy:

- F - žiarovo zinkovaná oceľ STN EN ISO 1461:2023
- E - nerezová oceľ

Verzie

Symbol	Šírka a (mm)	Katalógové číslo	Výška H (mm)	Množstvo (ks)	Hmotnosť 1 ks (kg)
TTSJ50H50 S	50	151908	50	2	0.34
TTSJ100H50 S	100	111905	50	2	0.59
TTSJ150H50 S	150	111904	50	2	0.93
TTSJ200H50 S	200	121505	50	2	1.34