Káblové nosné systémy › Káblové žľaby - Trunking system › H200

LZTSJ200H200... Vertikálny oblúk 90° – vonkajší

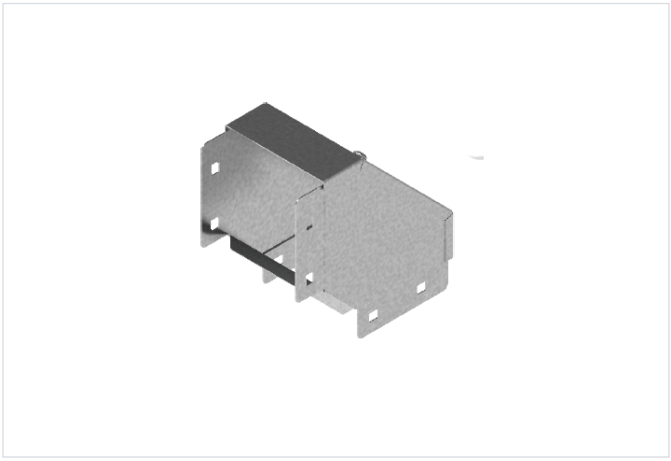

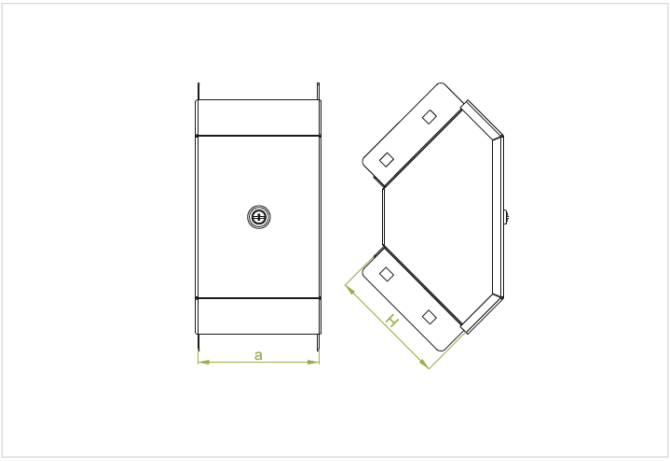

Hrúbka plechu: 1.0 mm

- Zmena smeru káblovej trasy.

Materiál

- S - oceľ pozinkovaná metódou Sendzimir STN EN 10346:2015

Dostupné povrchové úpravy:

- F - žiarovo zinkovaná oceľ STN EN ISO 1461:2023
- E - nerezová oceľ

Verzie

Symbol	Katalógové číslo	Šírka a (mm)	Výška H (mm)	Hmotnosť 1 ks (kg)	Množstvo (ks)
LZTSJ200H200 S	121307	200	200	1.70	2