LWTSJ75H75... Vertikálny oblúk 90° – vnútorný

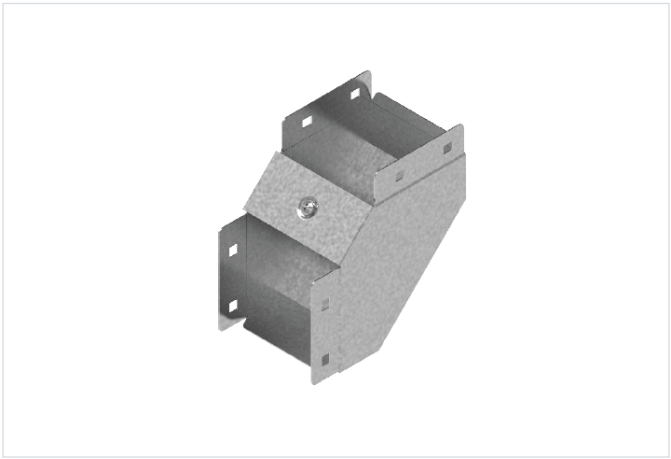

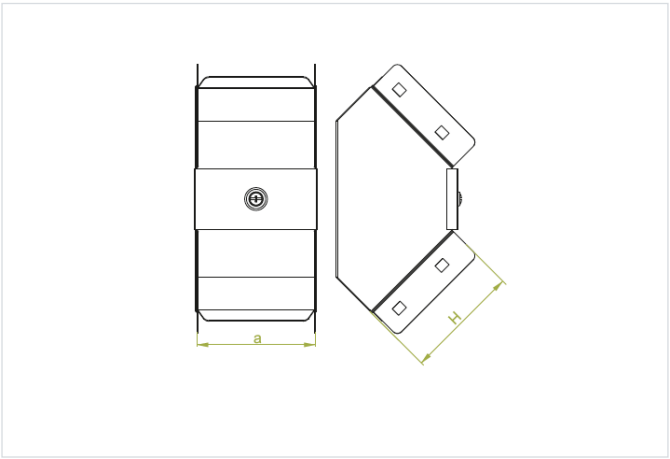

Hrúbka plechu: 1.0 mm
Nový výrobok: áno

- Zmena smeru káblovej trasy.

Materiál

- S - oceľ pozinkovaná metódou Sendzimir STN EN 10346:2015

Dostupné povrchové úpravy:

- F - žiarovo zinkovaná oceľ STN EN ISO 1461:2023
- E - nerezová oceľ

Verzie

Symbol	Katalógové číslo	Šírka a (mm)	Výška H (mm)	Hmotnosť 1 ks (kg)	Množstvo (ks)
LWTSJ75H75 S	171406	75	75	0.35	2