ZAPM... Príchytka krytu



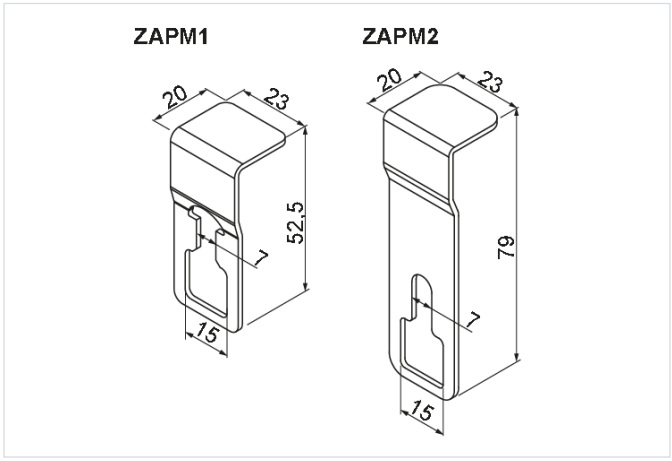

Hrúbka plechu: 1.5 mm
Nový výrobok: áno

- Zabezpečuje kryt proti zosunutiu.

Materiál

- S - oceľ, pásová pozinkovaná metódou Sendzimir podľa STN EN 10346:2015

Dostupné na objednávku:

- FP - oceľ s povrchovou úpravou zinkovými lupienkami
- E - nerezová oceľ

Doplňujúce informácie

- Montáž krytov na žľaby na napájanie strojov
- Montáž skrutkami SGKM6x12 alebo SGM6x12
- Najspoľahlivejšie zabezpečenie krytov proti zosunutiu
- Odporúča sa pri vonkajších inštaláciách, vo veľkých výškach a v náročných podmienkach prostredia, napr. v oblastiach so silným vetrom
- ZAPM1 je vhodná pre žľaby KMPP..., KMPC..., KMP..., KMC... H50 a H100
- ZAPM2 je vhodná pre žľaby KMPC..., KMP..., KMC... H200

Verzie

Symbol	Katalógové číslo	Výška H (mm)	Hmotnosť 1 ks (kg)	Množstvo (ks)
MATERIÁL: S - OCEĽ POZINKOVANÁ METÓDOU SENDZIMIR				
ZAPM1 S	140033	51	0.01	100
ZAPM2 S	140034	79	0.02	100
MATERIÁL: FP - ZINKOVANÉ METÓDOU ZINKOVÝCH LAMIEL				
ZAPM1 FP	140053	51	0.01	100
ZAPM2 FP	140054	79	0.02	100
MATERIÁL: E - NEREZOVÁ OCEĽ				
ZAPM1 E	140043	51	0.01	100
ZAPM2 E	140044	79	0.02	100

Príklady použitia

