Káblové nosné systémy › Káblové žľaby na napájanie strojov › H50

TRUNP... Doplňujúca T-redukcia žľabu

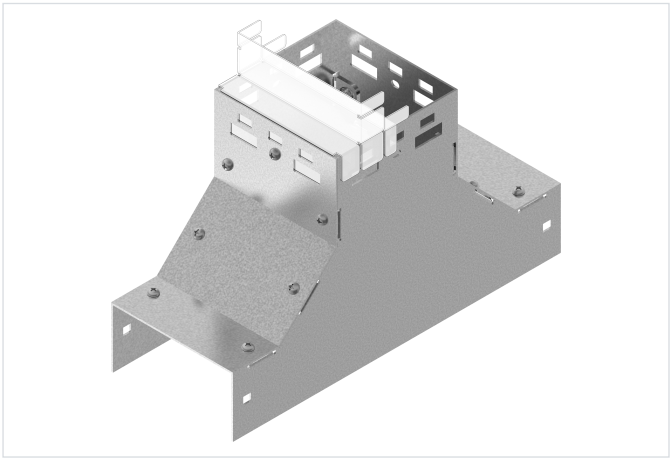

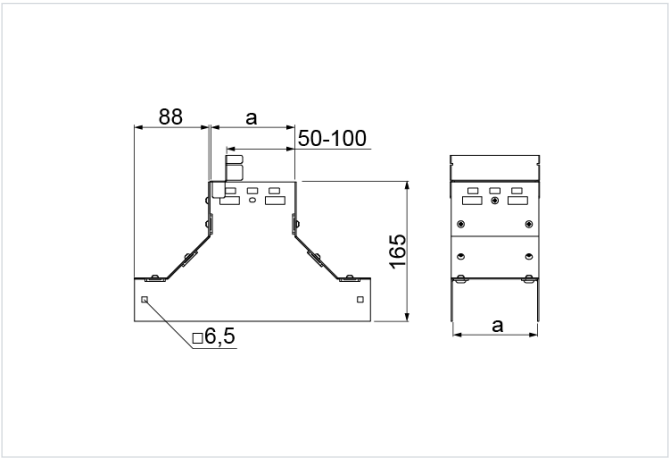

Hrúbka plechu: 1.5 mm
Nový výrobok: áno

- Odbočenie káblových trás.

Materiál

- S - oceľ pozinkovaná metódou Sendzimir STN EN 10346:2015

Dostupné povrchové úpravy:

- F - žiarovo zinkovaná oceľ STN EN ISO 1461:2023
- E - nerezová oceľ

Doplňujúce informácie

- Montáž skrutkami SGKM6x14
- Montáž nasadením na žľab zhora alebo zdola (po predchádzajúcom vyrezaní dna)
- Možnosť montáže redukčného krytu otočeného v krokoch po 90° umožňuje prechod na káblový žľab alebo rebrík s výškou v rozsahu 50-100 mm v štyroch polohách

Verzie

Symbol	Katalógové číslo	Šírka a (mm)	Hmotnosť 1 ks (kg)	Množstvo (ks)
TRUNP100 S	819261	100	1.21	2
TRUNP200 S	819262	200	2.38	2
TRUNP300 S	819263	300	3.76	2