TRSDM...H50 Spodný T-kus - pozdĺžny

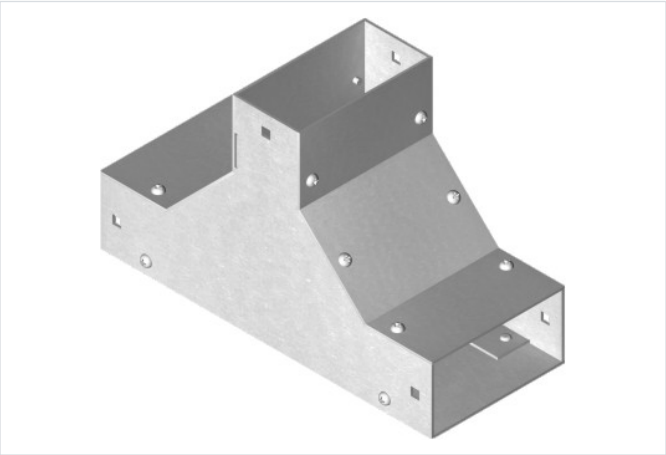

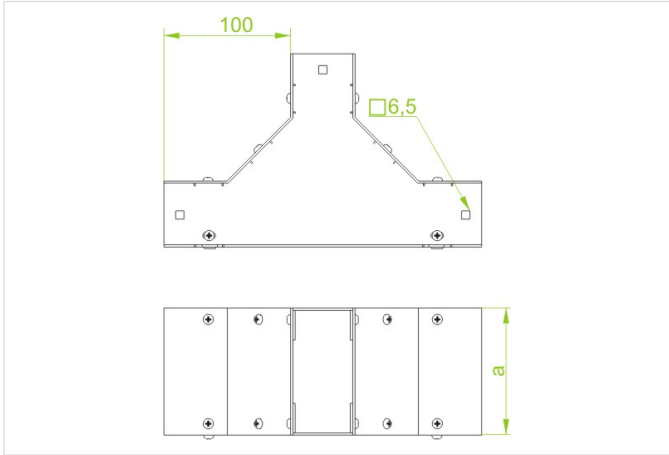

- Odbočenie káblových trás.

Materiál

- S - oceľ pozinkovaná metódou Sendzimir STN EN 10346:2015

Dostupné povrchové úpravy:

- F - žiarovo zinkovaná oceľ STN EN ISO 1461:2023
- E - nerezová oceľ

Doplňujúce informácie

- Na montáž tvaroviek použite spojky LKM... a skrutky SGKM6x14
- Vrátane krytov tvaroviek
- Vždy použite verziu produktu, ktorého hrúbka materiálu je rovnaká alebo väčšia ako je hrúbka rovného úseku trasy!

Verzie

Symbol	Hrúbka plechu	Katalógové číslo	Šírka a (mm)	Hmotnosť 1 ks (kg)	Množstvo (ks)
HRÚBKA PLECHU: 1.5 MM					
TRSDMP50H50 S	1.5 mm	818605	50	1.11	2
TRSDMP100H50 S	1.5 mm	818610	100	1.57	2
HRÚBKA PLECHU: 2.0 MM					
TRSDMC200H50 S	2.0 mm	818620	200	2.50	2
TRSDMC300H50 S	2.0 mm	818630	300	3.42	2
TRSDMC400H50 S	2.0 mm	818640	400	4.35	2
TRSDMC500H50 S	2.0 mm	818650	500	5.27	2
TRSDMC600H50 S	2.0 mm	818660	600	6.19	2