TRSDM...H100 Spodný T-kus - pozdĺžny

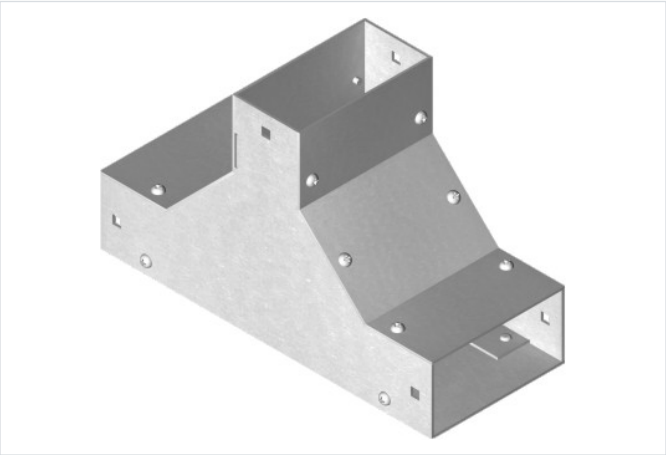

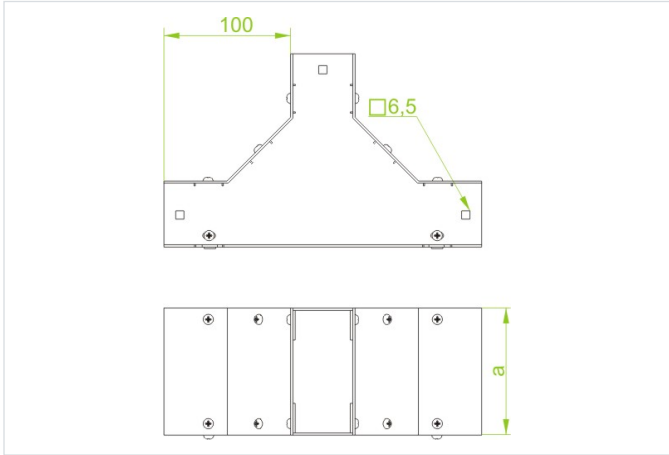

- Odbočenie káblových trás.

Materiál

- S - oceľ pozinkovaná metódou Sendzimir STN EN 10346:2015

Dostupné povrchové úpravy:

- F - žiarovo zinkovaná oceľ STN EN ISO 1461:2023
- E - nerezová oceľ

Doplňujúce informácie

- Na montáž tvaroviek použite spojky LKM... a skrutky SGKM6x14
- Vrátane krytov tvaroviek
- Vždy použite verziu produktu, ktorého hrúbka materiálu je rovnaká alebo väčšia ako je hrúbka rovného úseku trasy!

Verzie

Symbol	Hrúbka plechu	Katalógové číslo	Šírka a (mm)	Hmotnosť 1 ks (kg)	Množstvo (ks)
HRÚBKA PLECHU: 1.5 MM					
TRSDMP100H100 S	1.5 mm	818910	100	2.13	2
HRÚBKA PLECHU: 2.0 MM					
TRSDMC200H100 S	2.0 mm	818920	200	3.36	2
TRSDMC300H100 S	2.0 mm	818930	300	4.36	2
TRSDMC400H100 S	2.0 mm	818940	400	5.37	2
TRSDMC500H100 S	2.0 mm	818950	500	6.37	2
TRSDMC600H100 S	2.0 mm	818960	600	7.38	2