TRSDMC...H200... Spodný T-kus - pozdĺžny

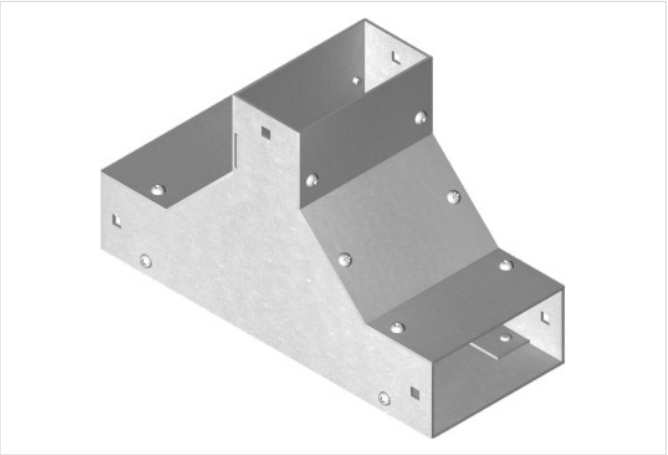

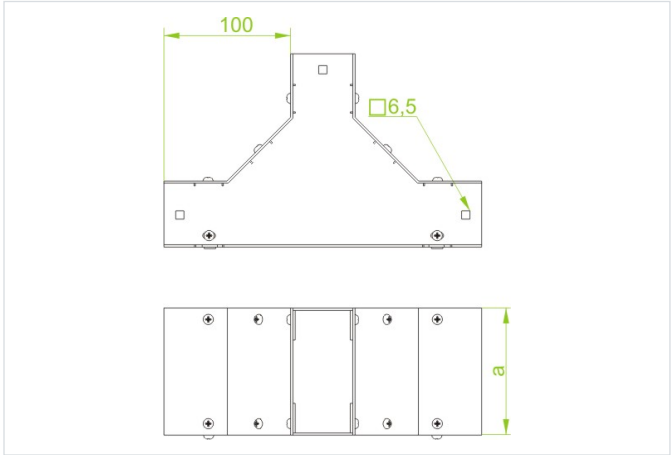

Hrúbka plechu: 2.0 mm

- Rozbočovanie káblových trás.

Materiál

- S - oceľ, pásová pozinkovaná metódou Sendzimir podľa STN EN 10346:2015

Dostupné povrchové úpravy:

- F – oceľ, žiarovo zinkovaná podľa STN EN ISO 1461:2011
- E2 - nerezová oceľ, trieda 1.4301 (AISI304)

Doplňujúce informácie

- Na montáž použite rovné spojky LKM... a skrutku
- Sada SGKM6x14

Verzie

Symbol	Katalógové číslo	Šírka a (mm)	Hmotnosť 1 ks (kg)	Množstvo (ks)
TRSDMC200H200 S	819220	200	5.09	2
TRSDMC300H200 S	819230	300	6.24	2
TRSDMC400H200 S	819240	400	7.41	2
TRSDMC500H200 S	819250	500	8.57	2
TRSDMC600H200 S	819260	600	9.74	2